1. CARACTERÍSTICAS TÉCNICAS

Serie EXTRUPER

Sistema de carpintería corredera con cerco y hoja perimetrales.

Sistema de estanquidad mediante burletes con lámina plástica tipo seal-film.

Ancho de cerco de 60 mm y 22 mm de hoja.

Unión de perfiles mediante escuadras de bloqueo mecanizadas.

Hojas para vidrios simple y doble con cámara, con posibilidad de hoja reducida.

Ruedas fijas o regulables, simples o dobles en función del peso y función de la hoja.

Ancho máximo de vidrio de 18 mm.

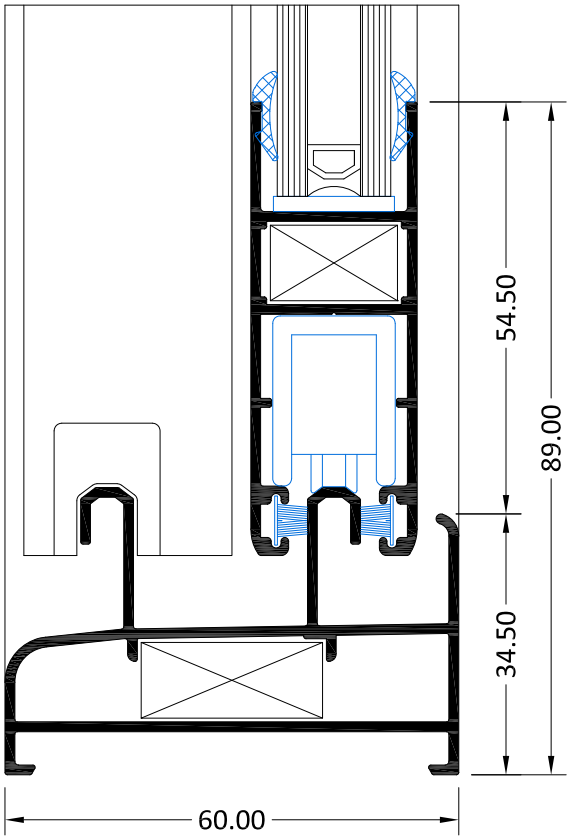

CÁLCULOS TÉRMICOS	
3750-3752 Um = 5.7 W/m^{2}K (*)	3752+3753-3752+3753 Um = 5.7 W/m^{2}K (*)
(*) Valores de Umarco según el catálogo de elementos constructivos del CTE.	

TRANSMITANCIA TÉRMICA Uw PARA DIFERENTES VIDRIOS SEGÚN NORMA UNE-EN ISO 10077-1	
Uw = 4.0 W/m^{2}K Ug=2.8 W/m^{2}K (4-12-4) Emisividad normal Cálculo para una ventana de 1.23 ancho x 1.48 alto	Uw = 3.2 W/m^{2}K Ug=1.6 W/m^{2}K (4-12-4) Bajo emisivo Cálculo para una ventana de 1.23 ancho x 1.48 alto

2. RELACION DE PERFILES

Sección	Referencia	Denominación	Peso (kg)	Perímetro (m)	Inercia (cm^4) y x
	3704	Visera	0,132	0,100	Ix = 0.13 Iy = 0.64
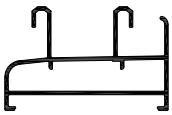	3750	Cerco perimetral	0,826	0,466	Ix = 3.40 Iy = 11.82
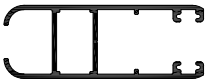	3751	Hoja perimetral H10 mm	0,659	0,363	Ix = 2.03 Iy = 7.41
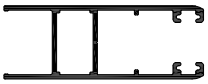	3752	Hoja perimetral H19 mm	0,643	0,354	Ix = 2.04 Iy = 6.93
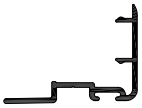	3753	Cruce	0,275	0,162	Ix = 0.57 Iy = 1.23
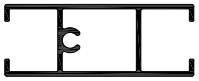	3757	Travesaño hueco 10 mm	0,508	0,307	Ix = 1.12 Iy = 3.92
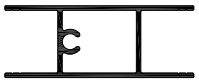	3758	Travesaño hueco 16.6 mm	0,464	0,283	Ix = 1.04 Iy = 2.97
	3759	Centro de cuatro hojas	0,235	0,146	Ix = 0.25 Iy = 0.39
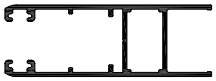	3760	Hoja perimetral multipunto h=19	0,686	0,379	Ix = 2.18 Iy = 8.34
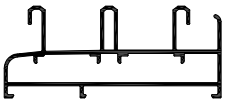	3761	Cerco perimetral tres carriles	1,258	0,690	Ix = 5.16 Iy = 36.36
	3763	Tirador	0,483	0,225	Ix = 1.90 Iy = 3.70
	3764	Base tirador	0,194	0,099	Ix = 0.16 Iy = 0.42
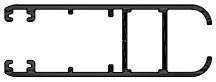	3765	Hoja perimetral multipunto h=10	0,700	0,387	Ix = 2.17 Iy = 8.86
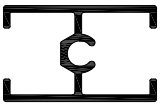	4122	Travesaño 30 mm h=10	0,346	0,194	Ix = 0.72 Iy = 0.92

2. RELACION DE PERFILES

Sección	Referencia	Denominación	Peso (kg)	Perímetro (m)	Inercia (cm^4) y x
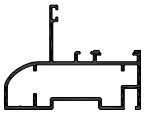	5662	Fijo para marco de 60 mm S-5600	0,807	0,457	Ix = 3.83 Iy = 10.55
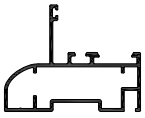	6458	Fijo para marco de 60 mm S-3600	0,836	0,463	Ix = 4.24 Iy = 10.68
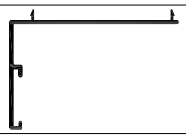	10106	Solape 40 mm	0,413	0,240	Ix = 2.61 Iy = 6.49
	10153	Solape 30 mm	0,362	0,213	Ix = 1.28 Iy = 5.69

RELACION DE ACCESORIOS

ARTÍCULO	DISEÑO	ARTÍCULO	DISEÑO
300663 - 300664 Cierre de 145 embutido clip Blanco - Negro		300745 Falsa maniobra-antirrobo	
300665 - 300666 Cierre de 185 embutido clip Blanco - Negro		300580 Rueda fija zamac 30 Kg	
300611 - 300612 Cierre de 185 embutido clip con llave Blanco - Negro		300581 Rueda regulable 30 Kg	
300460 - 300618 Tirador curvo 145 Blanco - Negro		300582 Rueda tandem regulable 60 Kg	
300461 - 300617 Tirador curvo 185 Blanco - Negro		300728 Rueda tandem regulable 90 Kg agujas	
300464 - 300621 Maneta exterior 185 Blanco - Negro		300722 Kit base 2 hojas sin escuadras alineación	
300465 - 300622 Maneta exterior 185 con llave Blanco - Negro		300577 Kit base 2 hojas con escuadras alineación	
300466 Kit cerradero vertical		300578 Kit base 3 hojas con escuadras alineación	
300467 Gancho de cierre vertical		300579 Kit base 4 hojas con escuadras alineación	

RELACION DE ACCESORIOS

ARTÍCULO	DISEÑO	ARTÍCULO	DISEÑO
300575 Escuadra de cerco		300163 Tapa salida de agua	
300576 Escuadra de hoja		300593 Tapa salida de agua con deflector	
300022 Escuadra perfil 3711		300531 Salida de agua interior cerco Ø12 mm	
300402 Escuadra ventana para fijo 5662		300732 Salida de agua interior cerco Ø12 mm con bola	
300440 Unión de travesaño 5606		300537 Tope para corredera	
300442 Unión de travesaño 5607		300594 Juego tapas tirador	
300607 Escuadra de alineación de hoja		300587 - 300588 Cierre embutido con tornillo	
300395 Felpa 7x6 con lámina	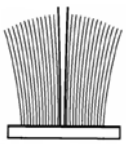	300587 - 300588 Kit de cierre para cierre con tornillo	
300450 Felpa 7x6 sin lámina	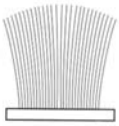	300670 Base conexión para multipunto	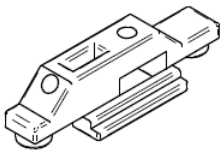

3. PERFILES (CERCOS)

3750
CERCO PERIMETRAL

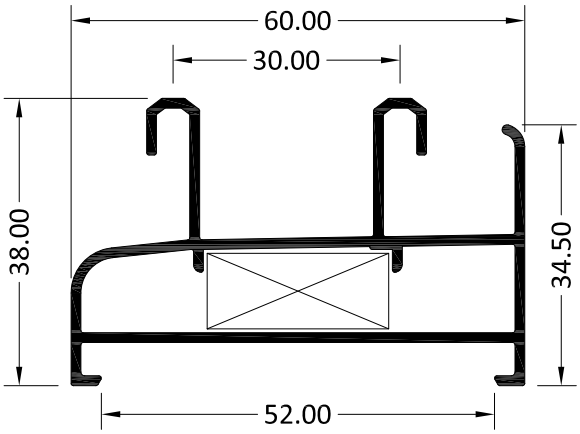

3704
VISERA

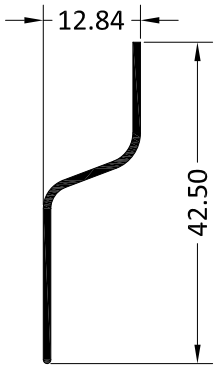

3761
CERCO PERIMETRAL TRES CARRILES

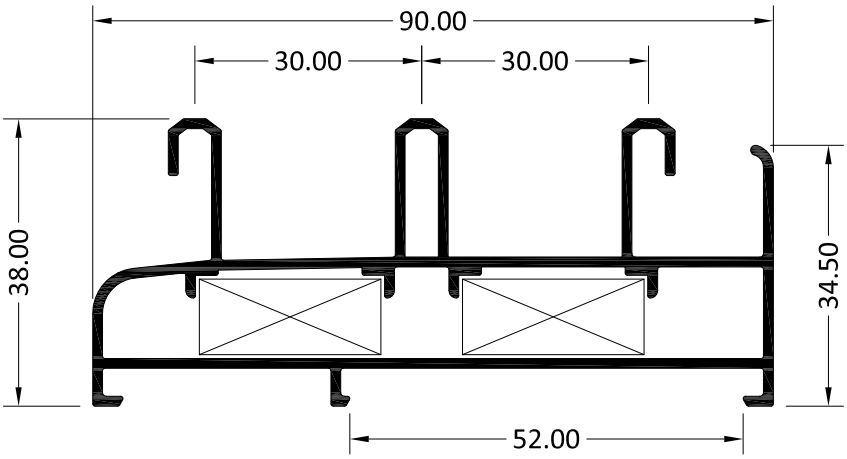

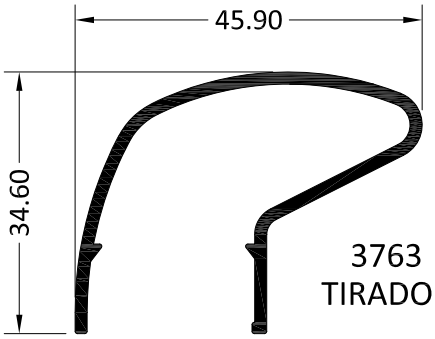

3763
TIRADOR

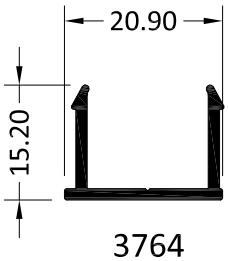

3764
BASE TIRADOR

4. PERFILES (HOJAS)

3751
HOJA PERIMETRAL H10 MM

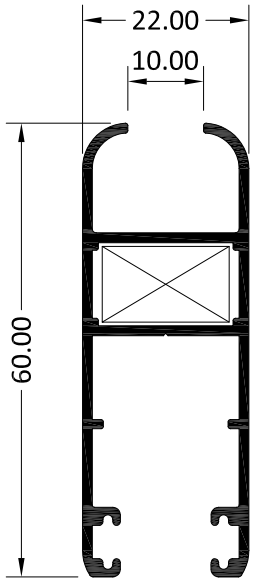

3752
HOJA PERIMETRAL H19 MM

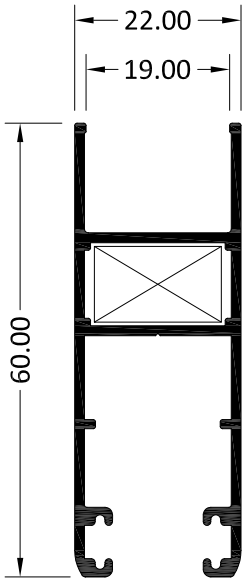

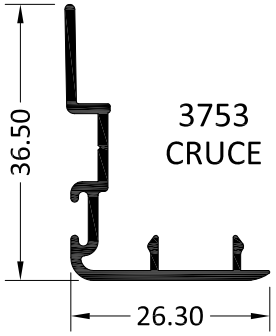

3753
CRUCE

3759
CENTRO DE CUATRO HOJAS

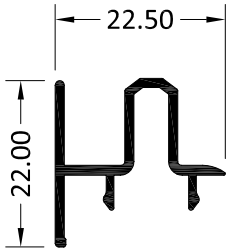

3765
HOJA PERIMETRAL H10 MM
PARA MULTIPUNTO

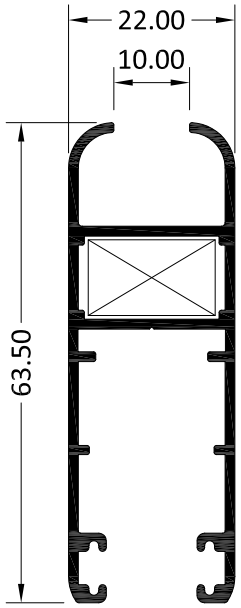

3760
HOJA PERIMETRAL H19 MM
PARA MULTIPUNTO

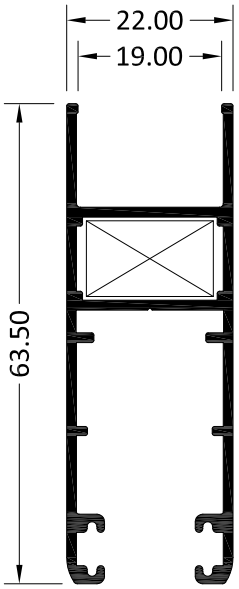

3. PERFILES (COMPLEMENTARIOS)

3757
TRAVESAÑO HUECO 10 MM

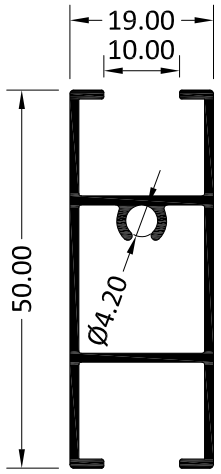

3758
TRAVESAÑO HUECO 16.6 MM

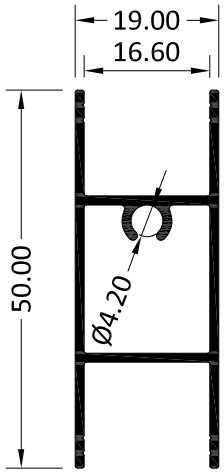

4122
TRAVESAÑO 30
HUECO 10 MM

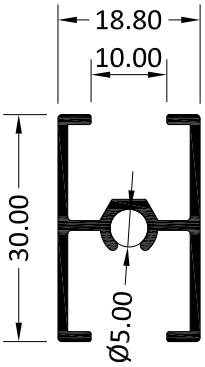

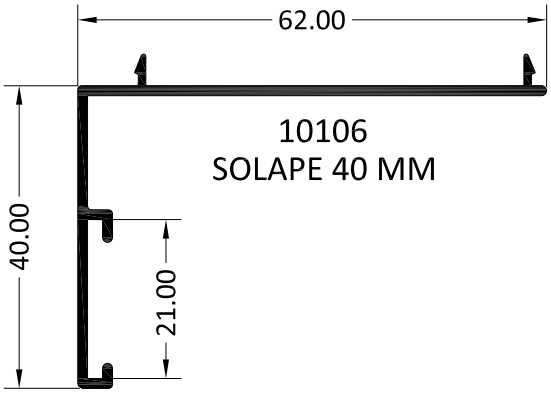

10106
SOLAPE 40 MM

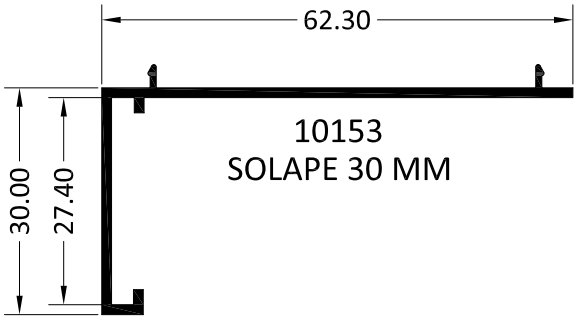

10153
SOLAPE 30 MM

5662
FIJO MARCO 60 MM S-5600

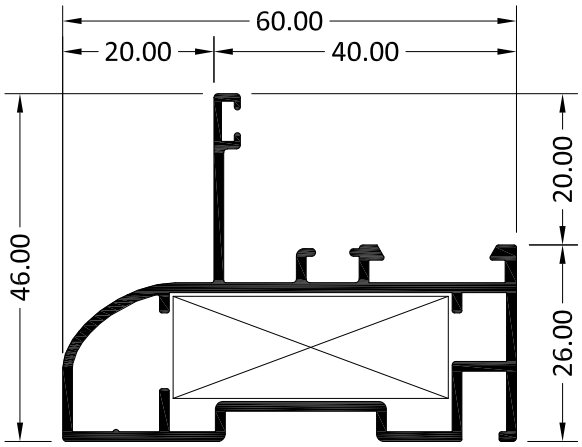

5. SECCIONES - VENTANA DE DOS HOJAS

ALZADO

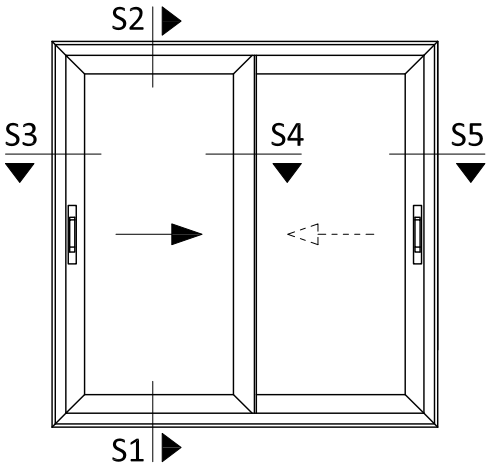

SECCIÓN S1

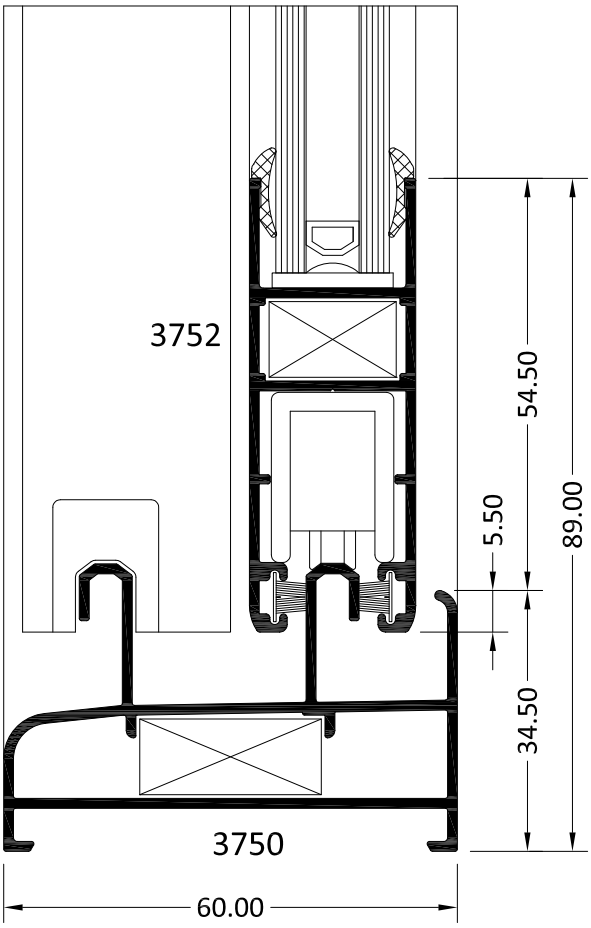

SECCIÓN S2

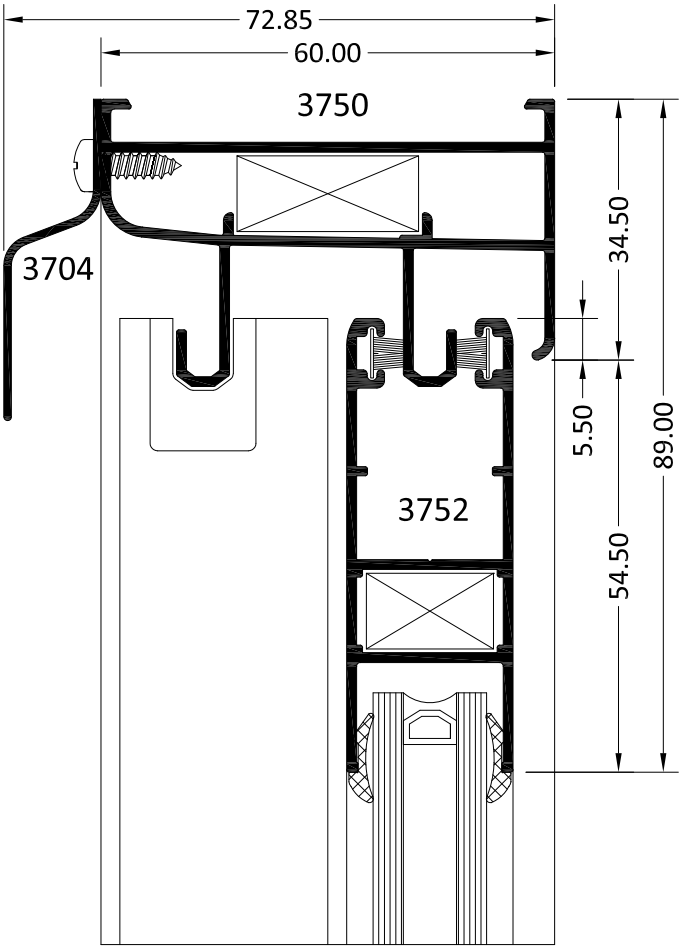

5. SECCIONES - VENTANA DE DOS HOJAS

ALZADO

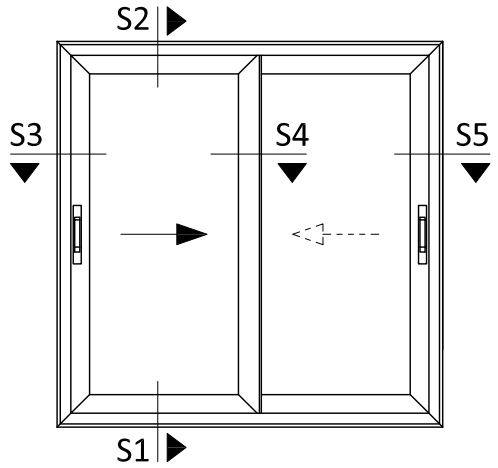

SECCIÓN S3

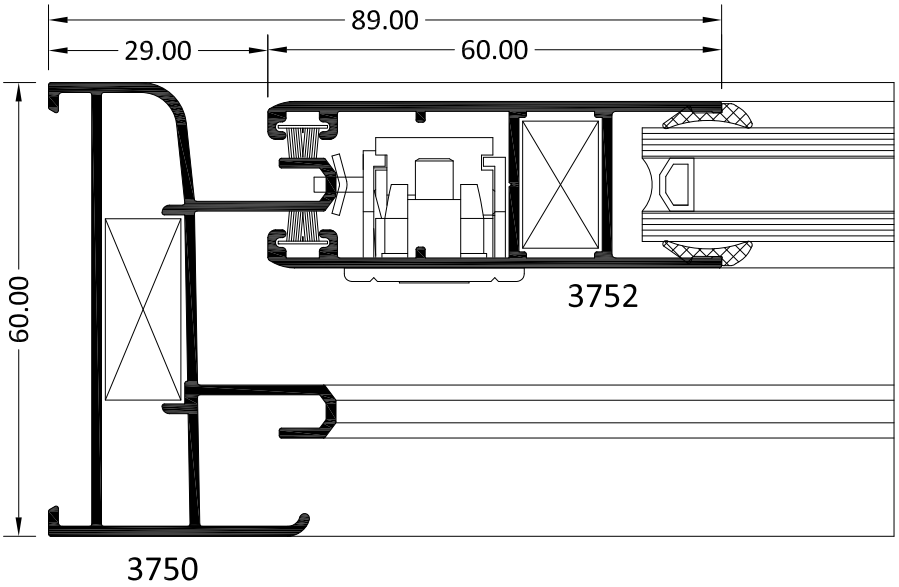

SECCIÓN S5

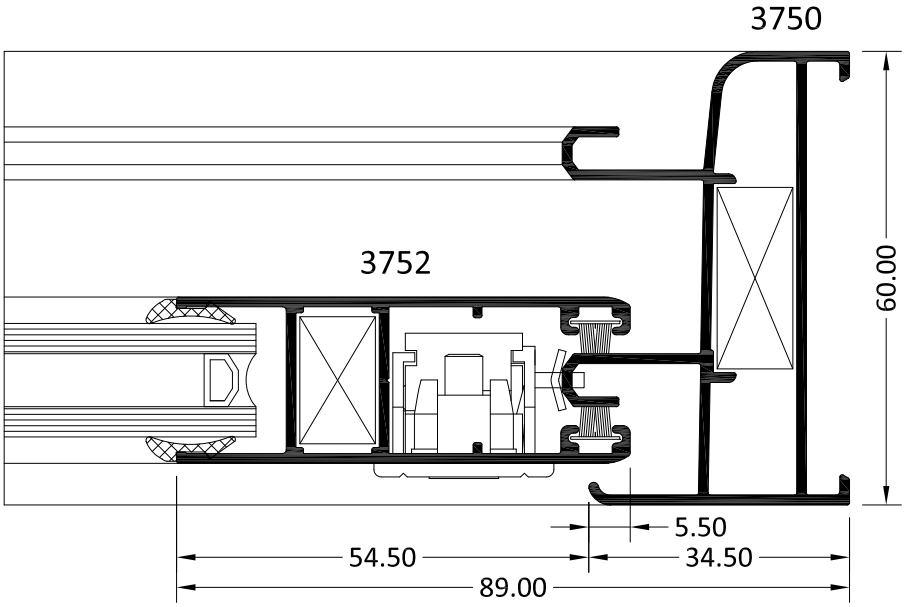

5. SECCIONES - VENTANA DE DOS HOJAS

ALZADO

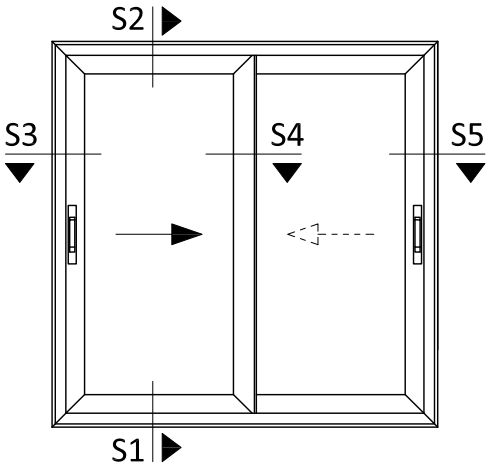

SECCIÓN S4

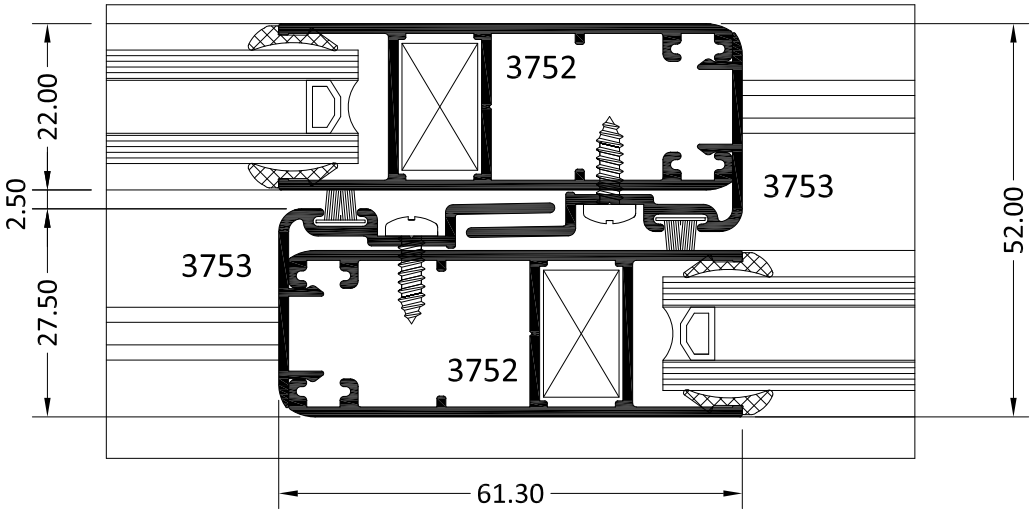

5. SECCIONES - VENTANA DE CUATRO HOJAS

ALZADO

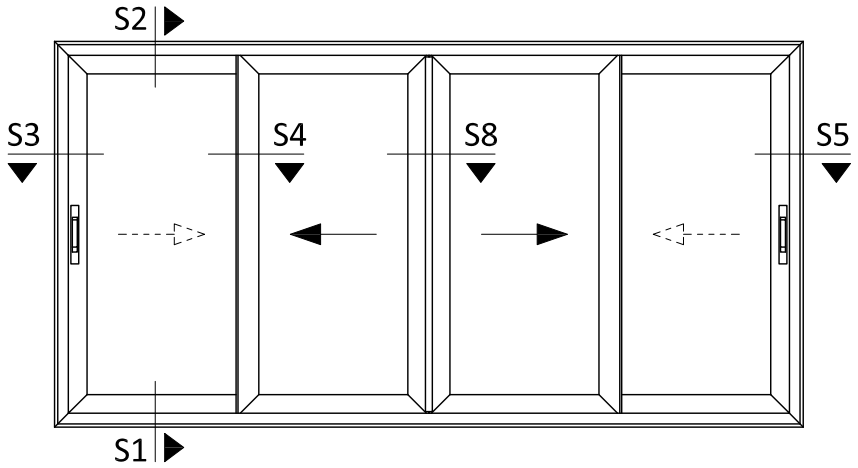

SECCIÓN S8

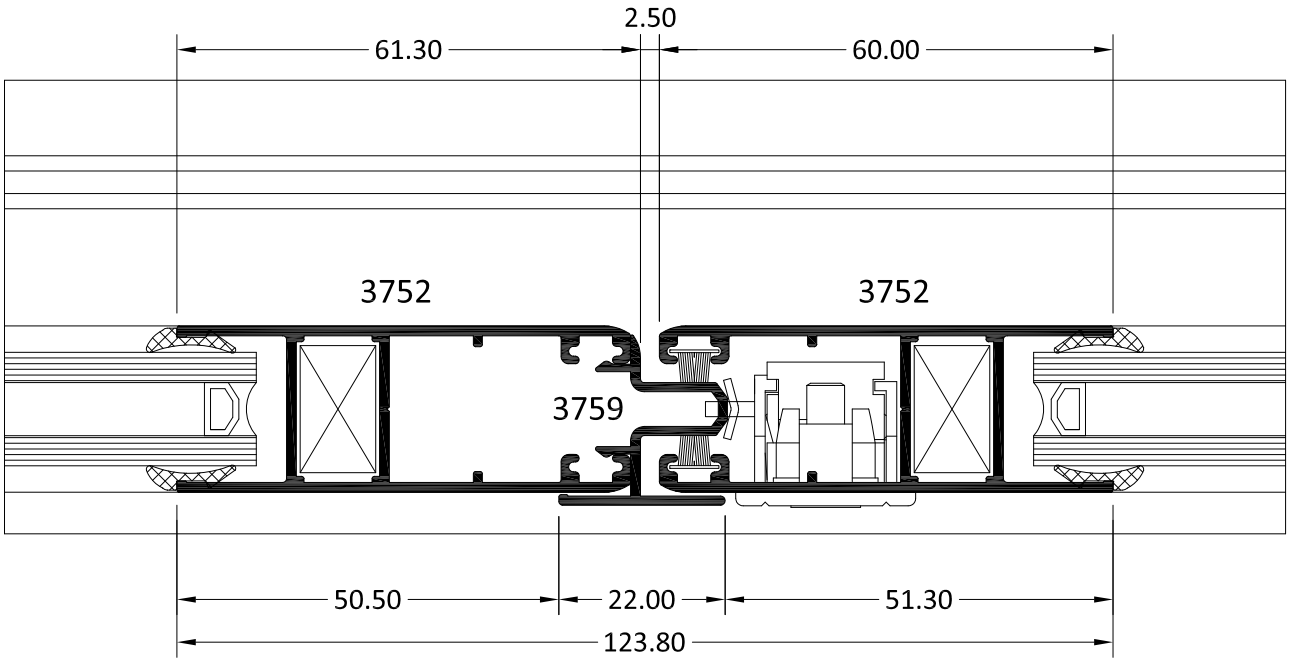

5. SECCIONES - VENTANA DE TRES HOJAS CON CERCO DE TRES CARRILES

ALZADO

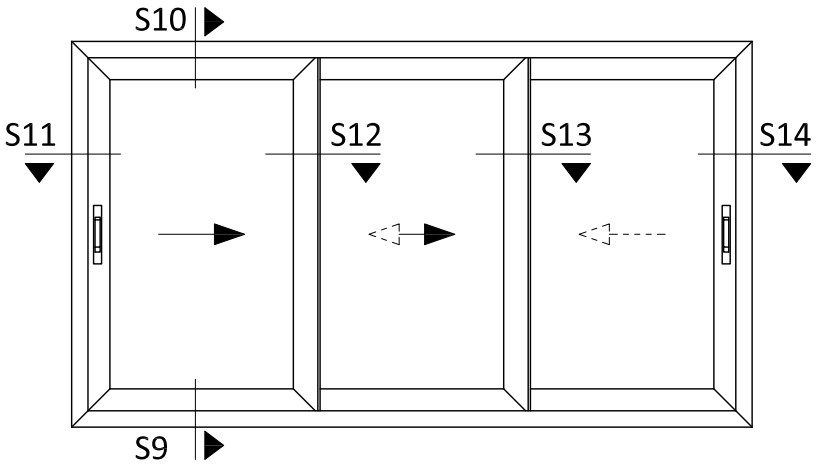

SECCIÓN S9

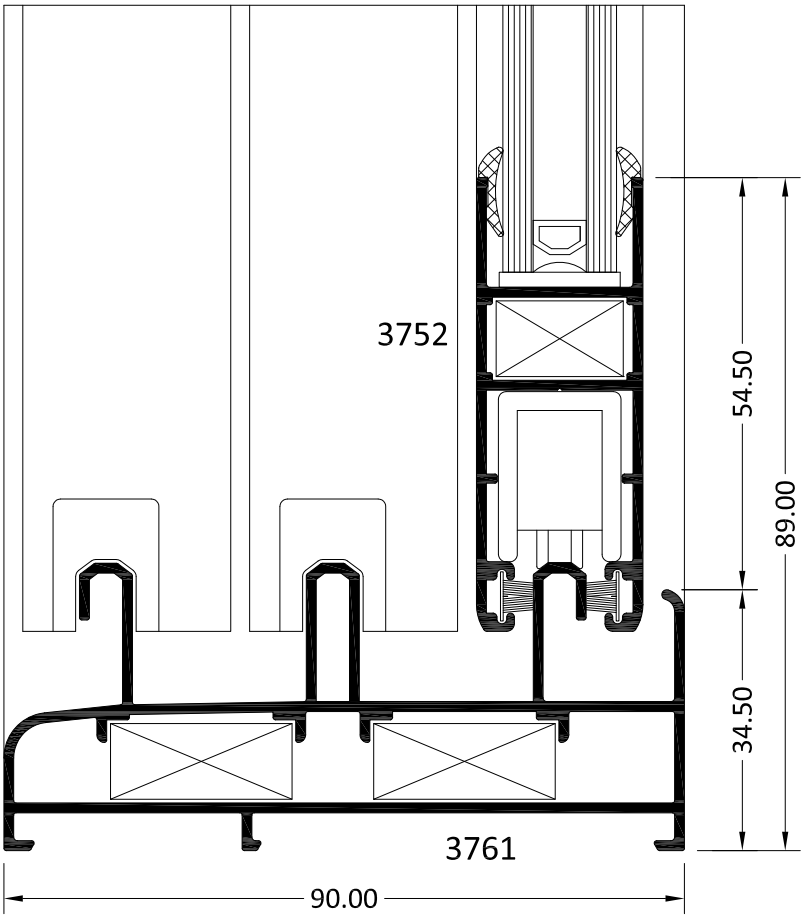

5. SECCIONES - VENTANA DE TRES HOJAS CON CERCO DE TRES CARRILES

ALZADO

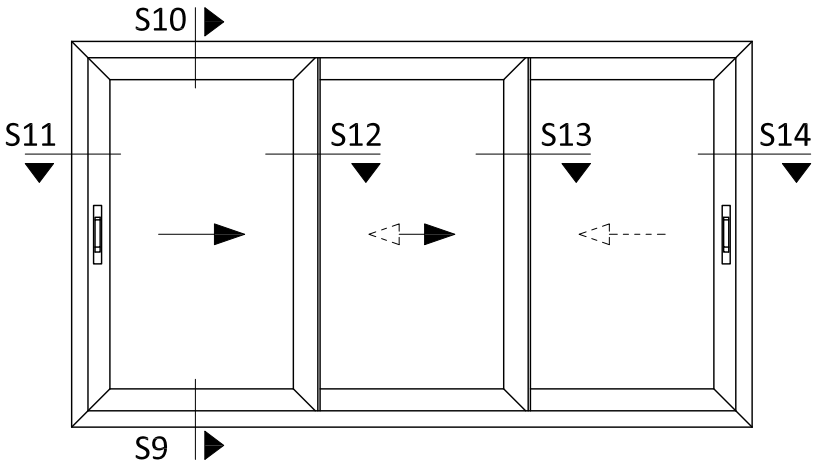

SECCIÓN S10

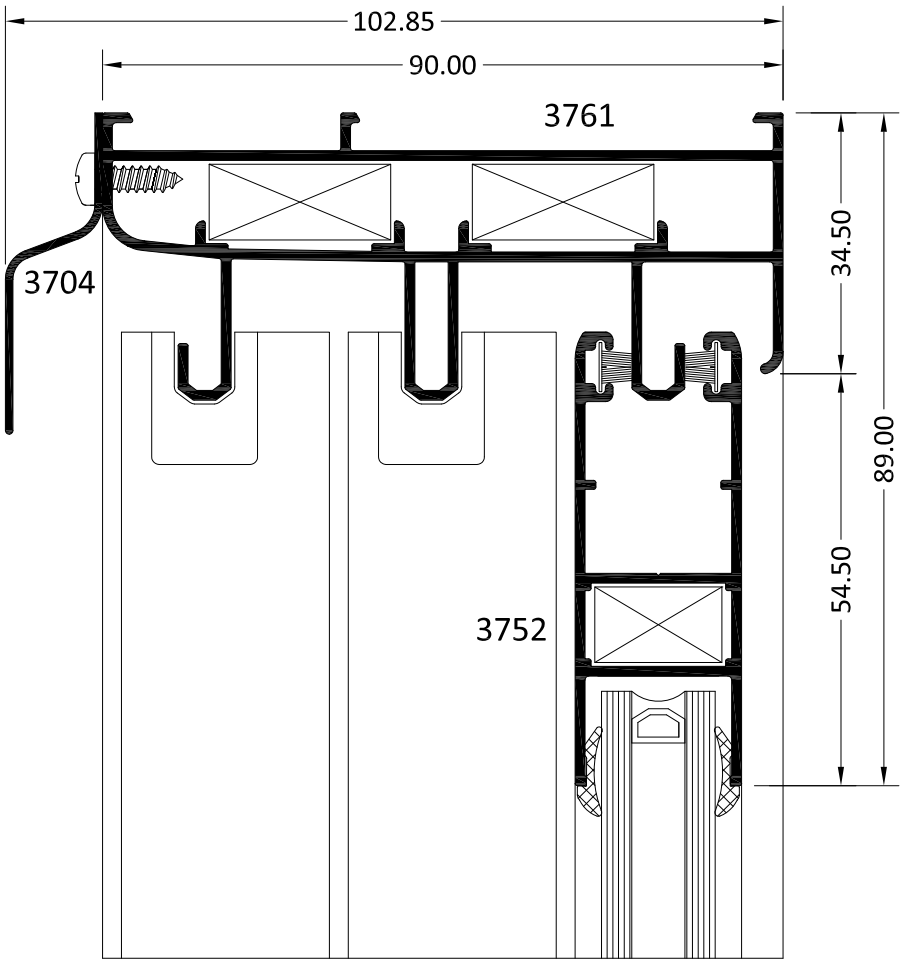

5. SECCIONES - VENTANA DE TRES HOJAS CON CERCO DE TRES CARRILES

ALZADO

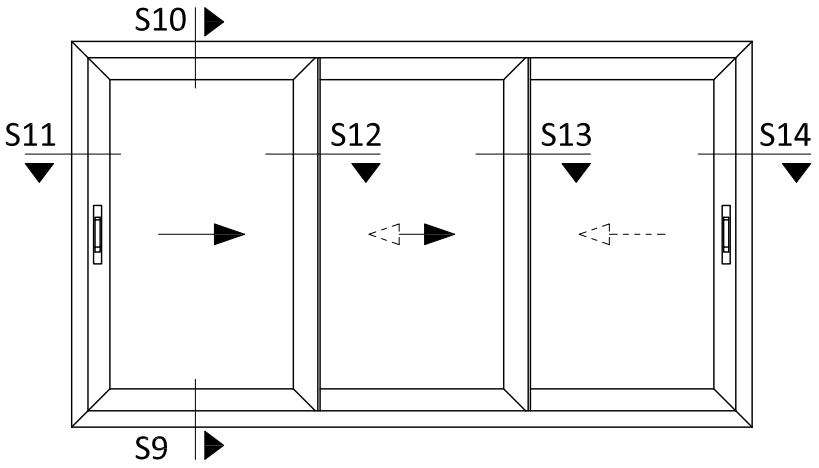

SECCIÓN S11

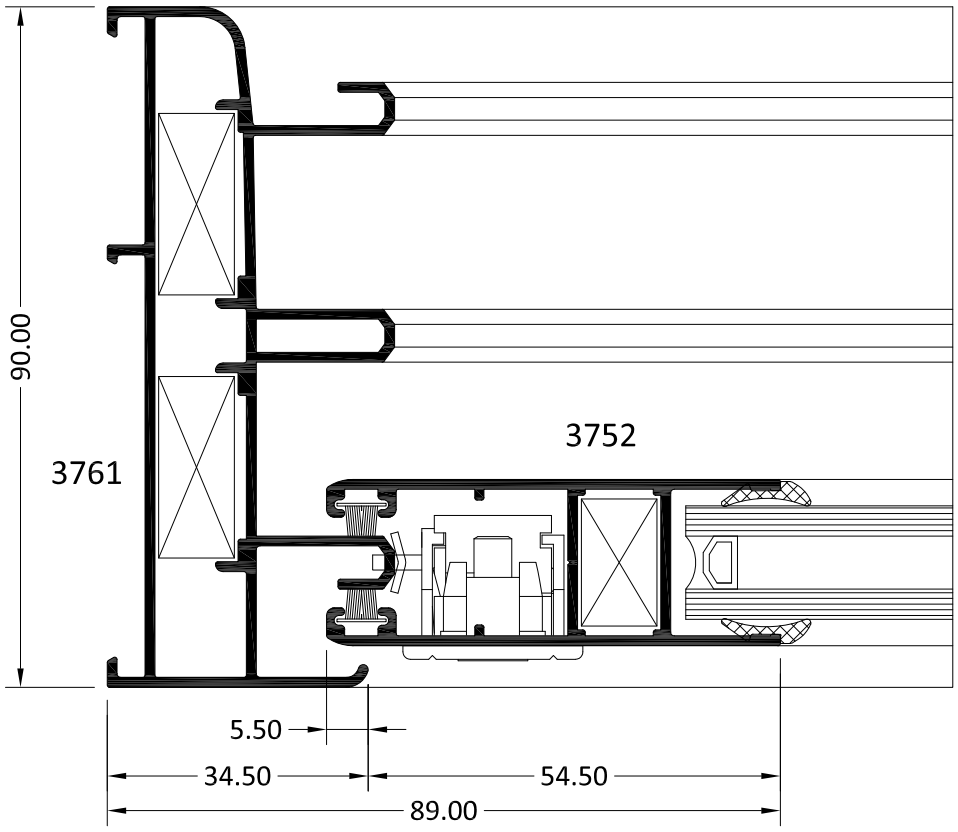

5. SECCIONES - VENTANA DE TRES HOJAS CON CERCO DE TRES CARRILES

ALZADO

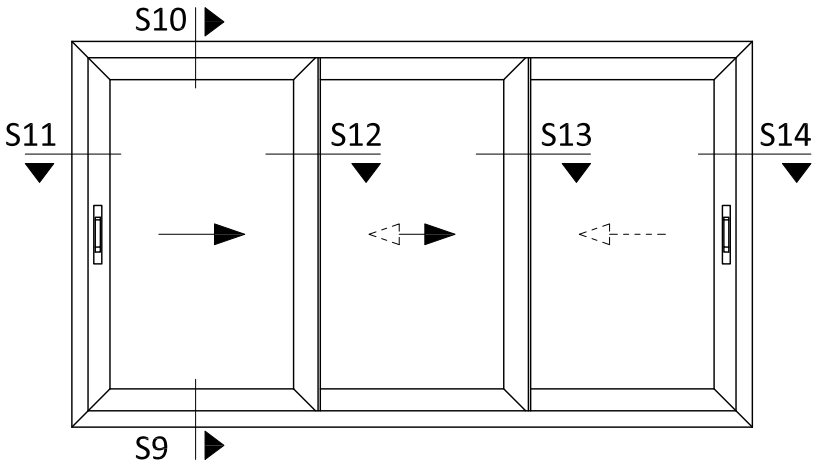

SECCIÓN S14

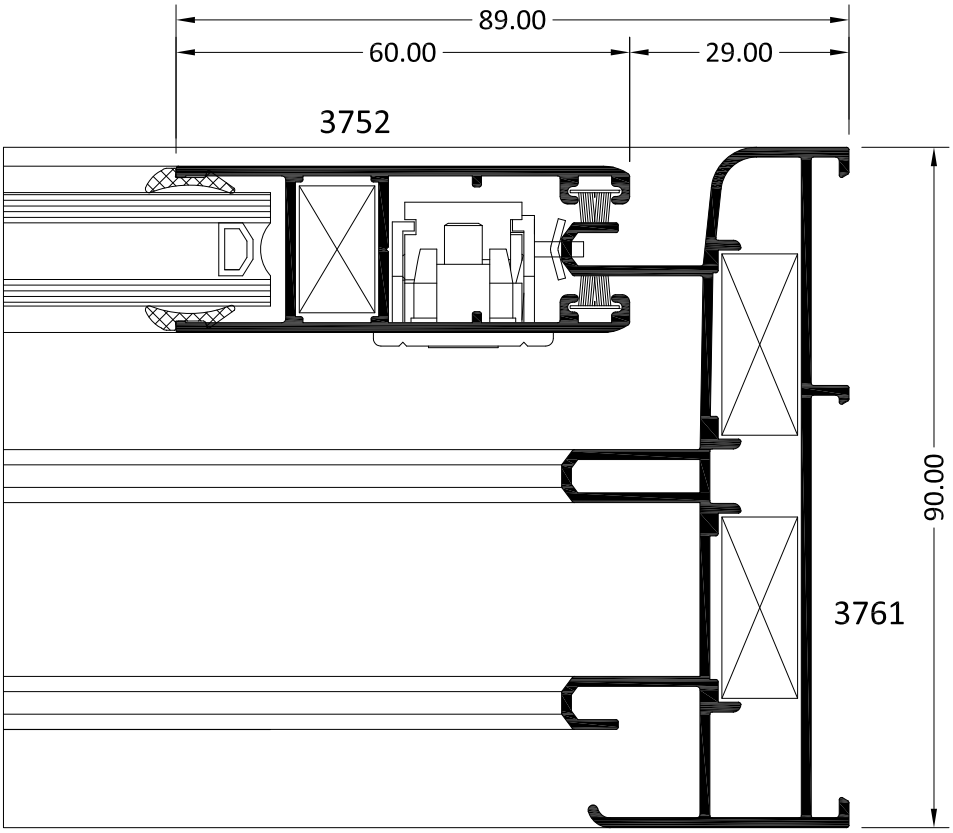

5. SECCIONES - VENTANA DE TRES HOJAS CON CERCO DE TRES CARRILES

ALZADO

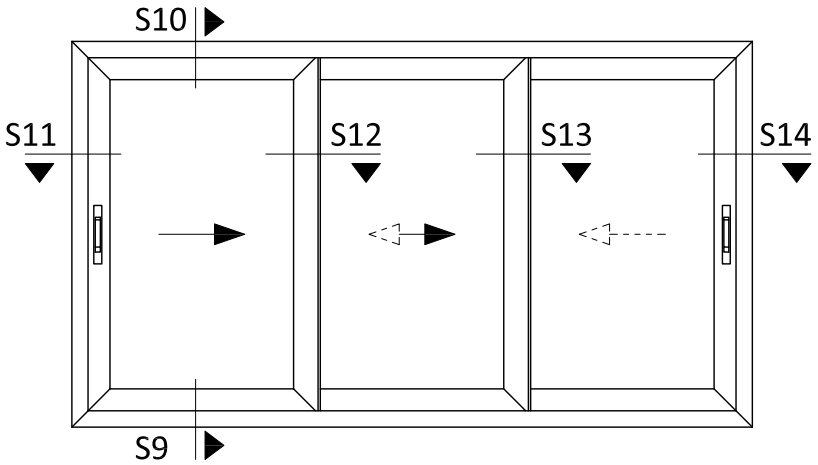

SECCIÓN S12

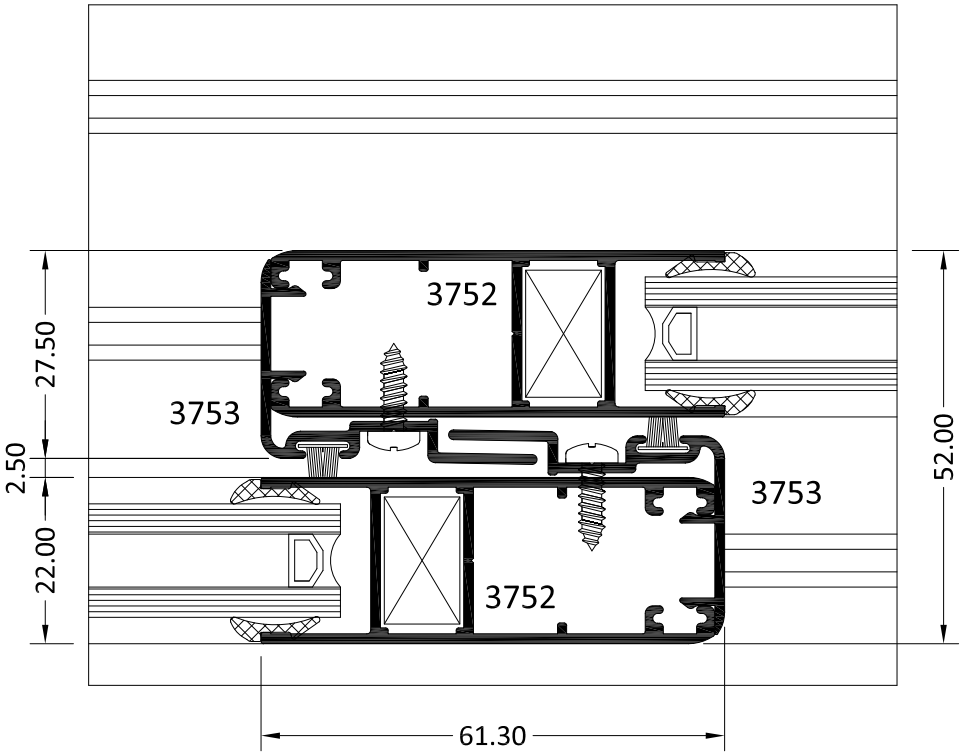

5. SECCIONES - VENTANA DE TRES HOJAS CON CERCO DE TRES CARRILES

ALZADO

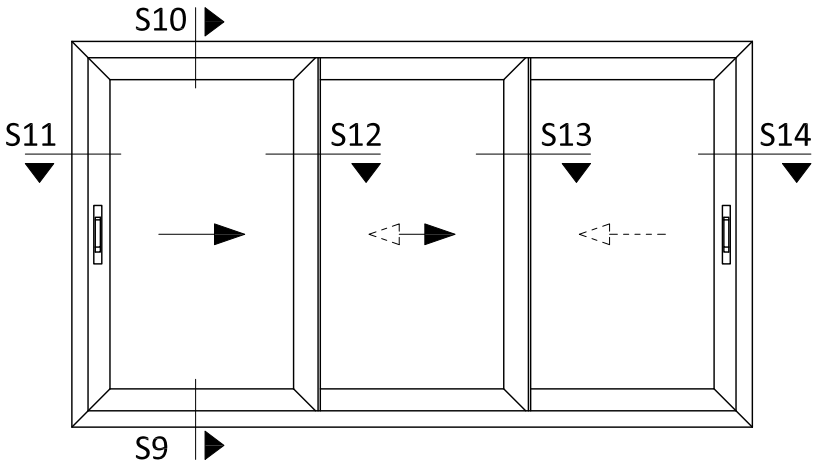

SECCIÓN S13

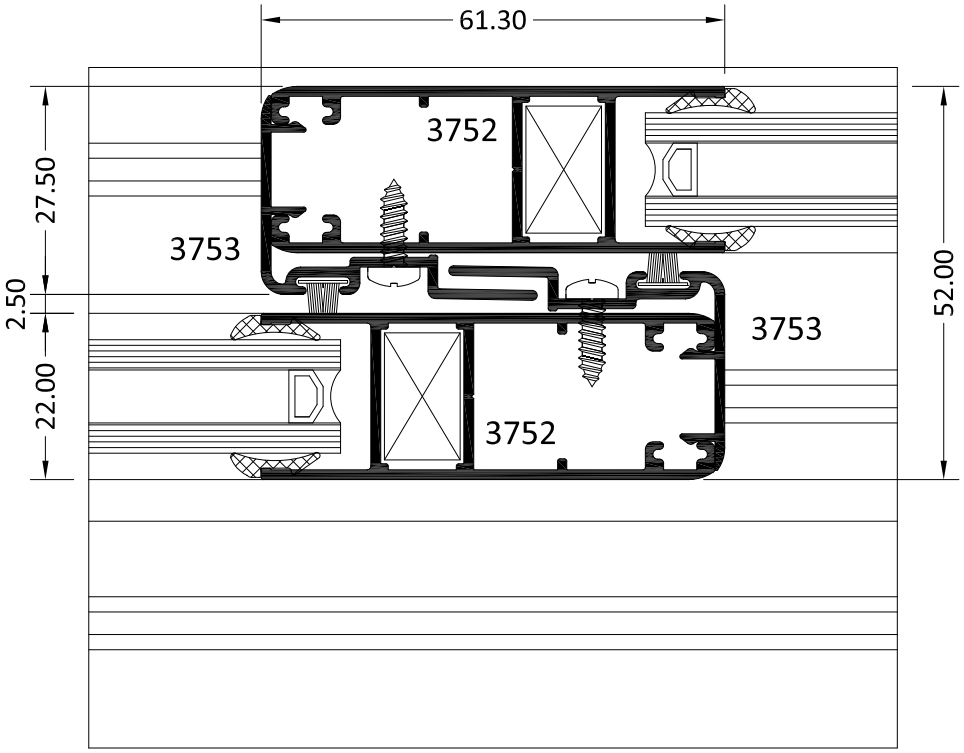

6. LISTA DE CORTE - VENTANA DE DOS HOJAS

ALZADO

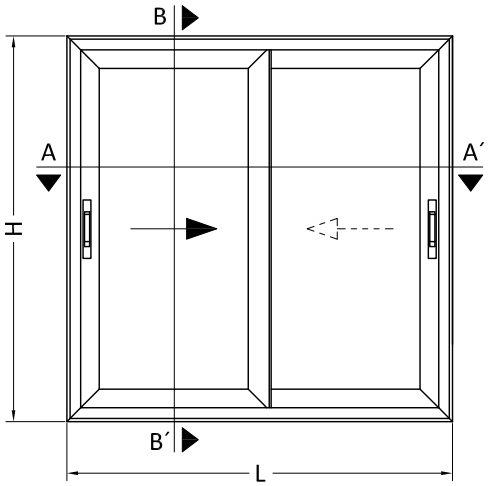

SECCIÓN VERTICAL B-B´

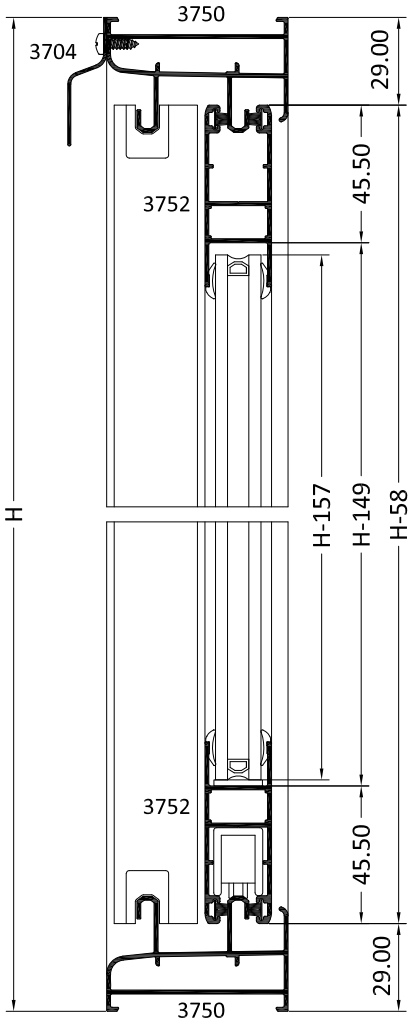

PERFIL	DENOMINACIÓN	UDS	CORTE
3750	Cerco horizontal	2	L
3750	Cerco vertical	2	H
3752	Hoja horizontal	4	L/2+0.35
3752	Hoja vertical	4	H-58
3753	Perfil de cruce	2	H-58
3704	Visera	1	L

SECCIÓN HORIZONTAL A-A´

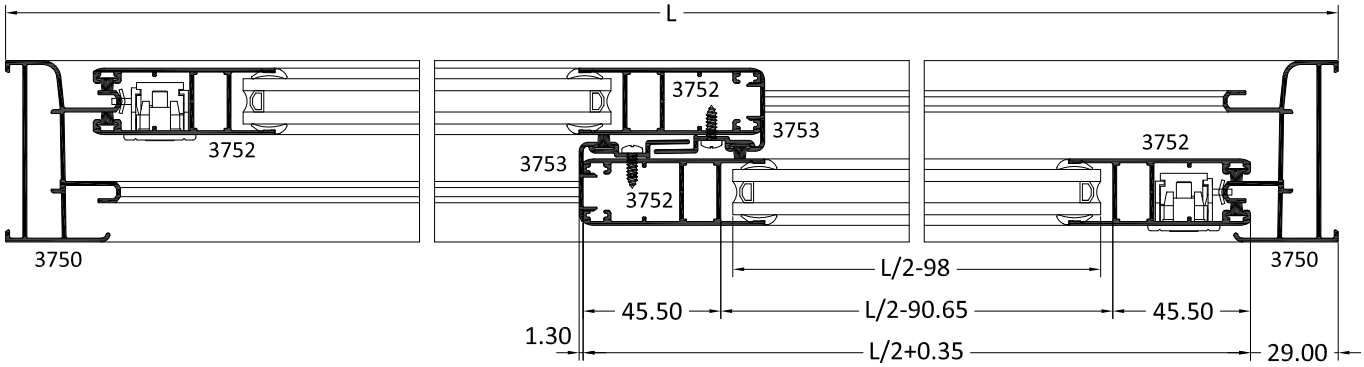

6. LISTA DE CORTE - VENTANA DE CUATRO HOJAS

ALZADO

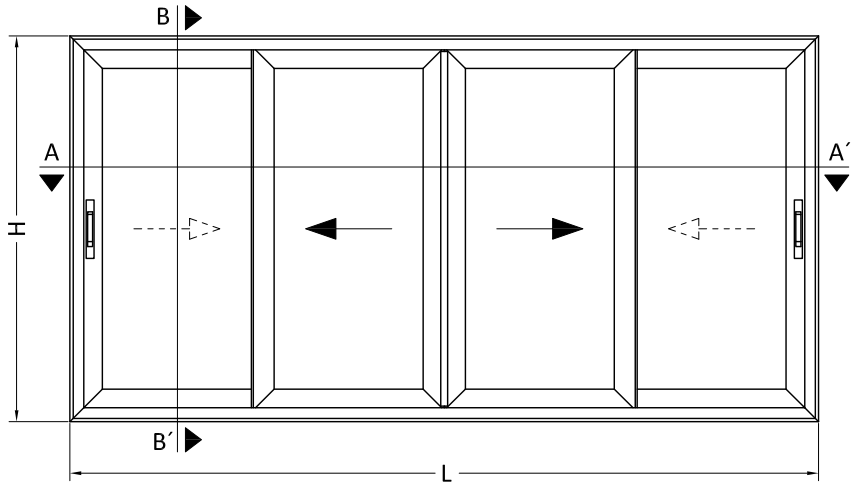

SECCIÓN VERTICAL B-B´

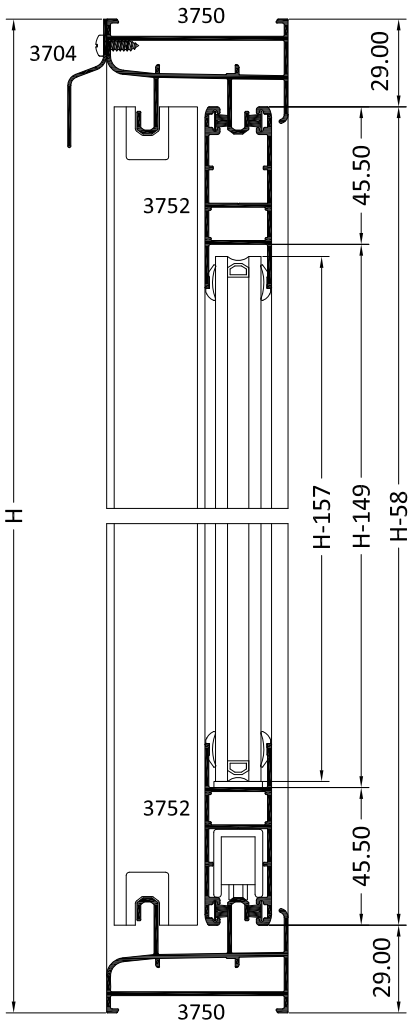

PERFIL	DENOMINACIÓN	UDS	CORTE
3750	Cerco horizontal	2	L
3750	Cerco vertical	2	H
3752	Hoja horizontal	8	L/4+13.85
3752	Hoja vertical	8	H-58
3753	Perfil de cruce	4	H-58
3704	Visera	1	L
3759	Unión de cuatro hojas	1	H-58

SECCIÓN HORIZONTAL A-A´

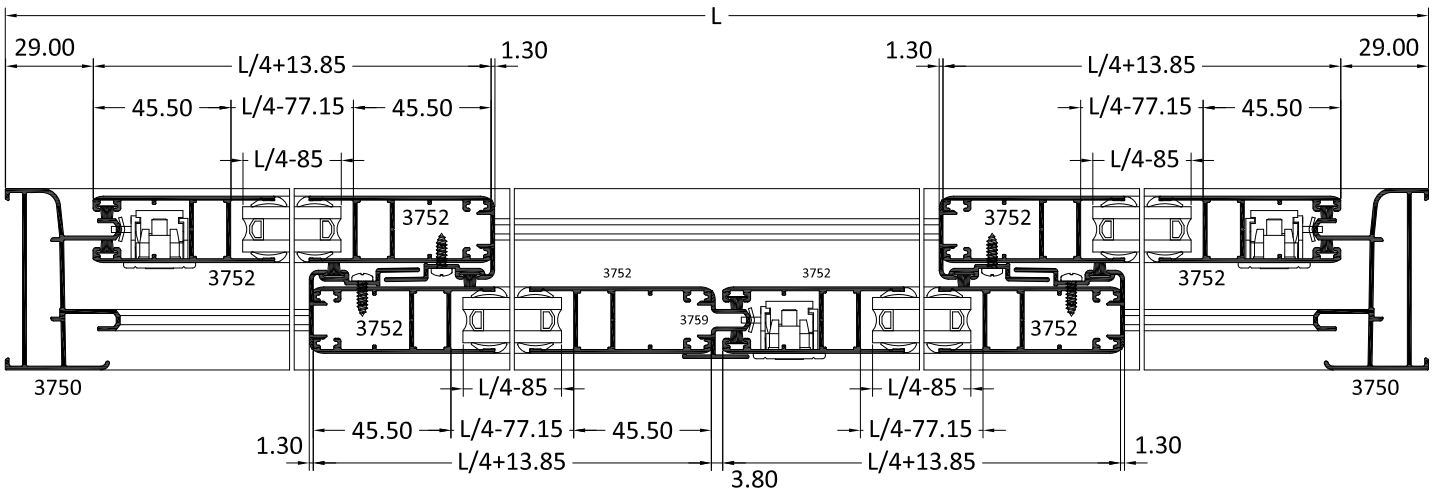

6. LISTA DE CORTE - VENTANA DE TRES HOJAS

ALZADO

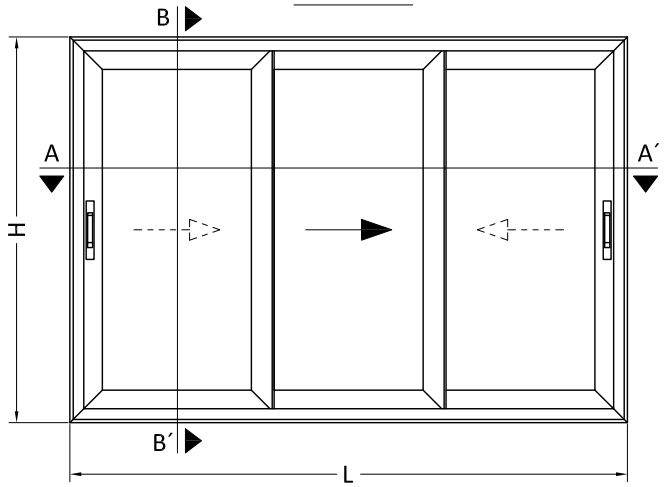

SECCIÓN VERTICAL B-B´

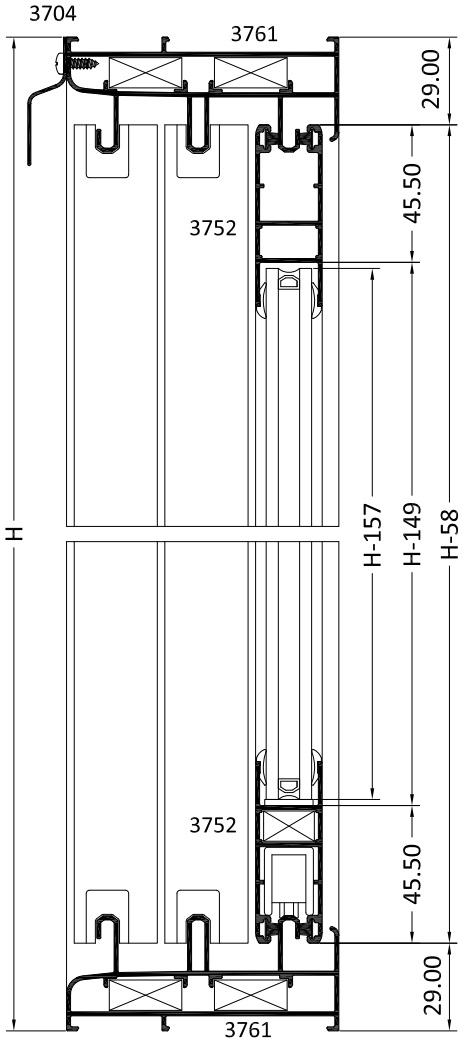

PERFIL	DENOMINACIÓN	UDS	CORTE
3750	Cerco horizontal	2	L
3750	Cerco vertical	2	H
3752	Hoja horizontal	6	L/3+19.8
3752	Hoja vertical	6	H-58
3753	Perfil de cruce	4	H-58
3704	Visera	1	L

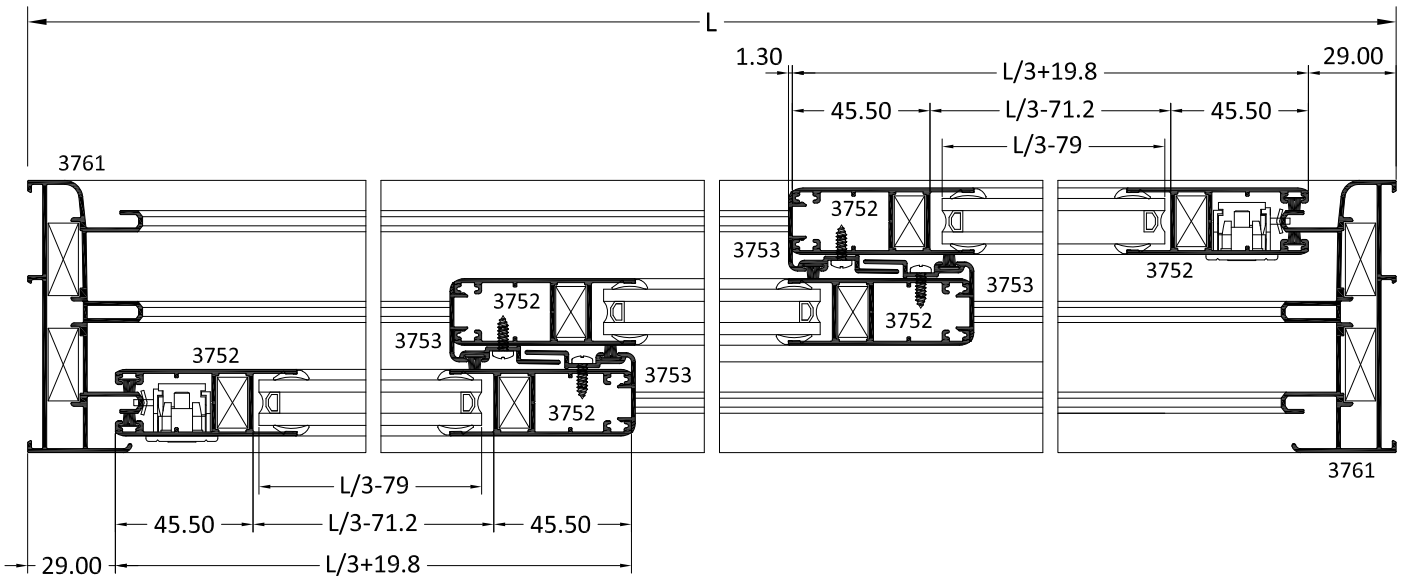

6. LISTA DE CORTE - VENTANA DE DOS HOJAS CON HOJA MULTIPUNTO

ALZADO

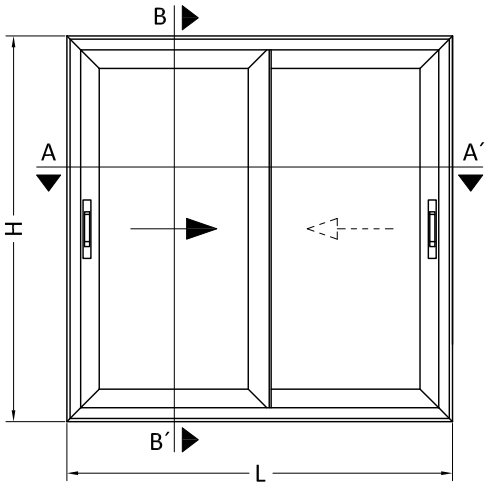

SECCIÓN VERTICAL B-B´

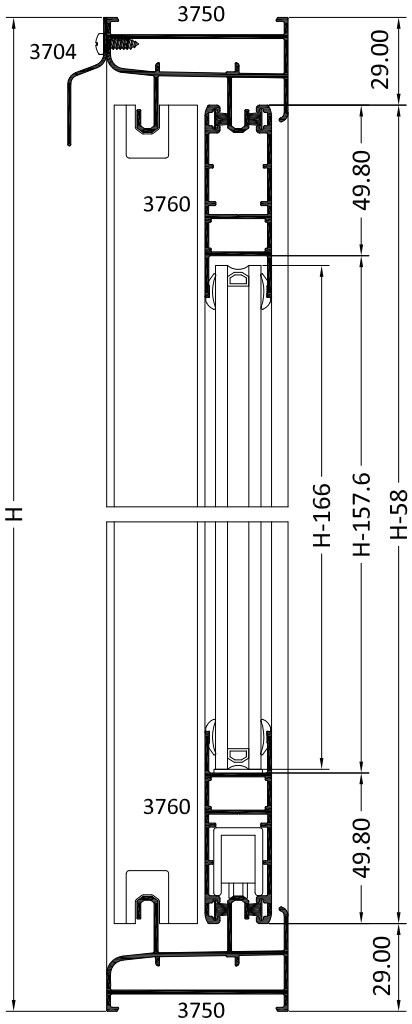

PERFIL	DENOMINACIÓN	UDS	CORTE
3750	Cerco horizontal	2	L
3750	Cerco vertical	2	H
3760	Hoja horizontal	4	L/2+2.1
3760	Hoja vertical	4	H-58
3753	Perfil de cruce	2	H-58
3704	Visera	1	L

SECCIÓN HORIZONTAL A-A´

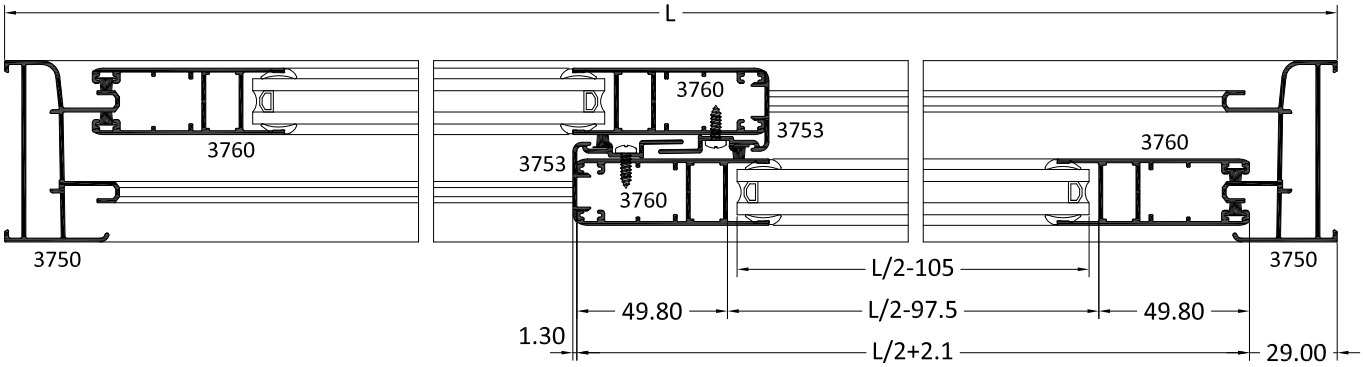

6. LISTA DE CORTE - VENTANA DE CUATRO HOJAS CON HOJA MULTIPUNTO

ALZADO

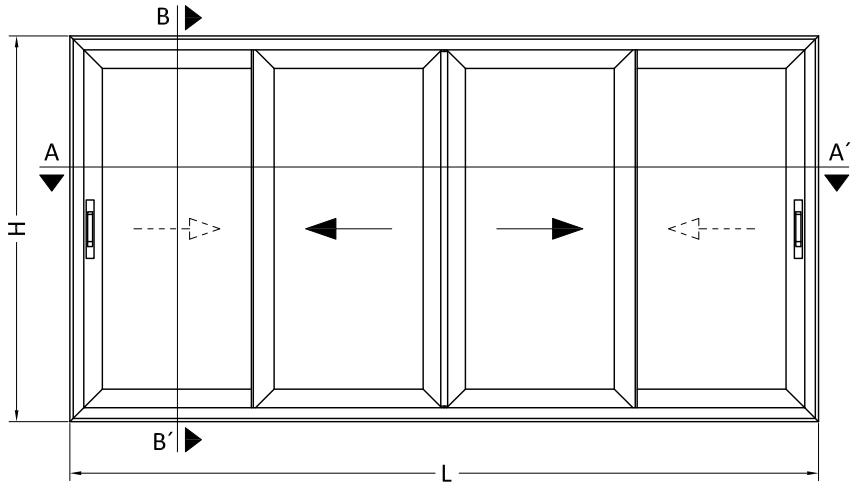

SECCIÓN VERTICAL B-B´

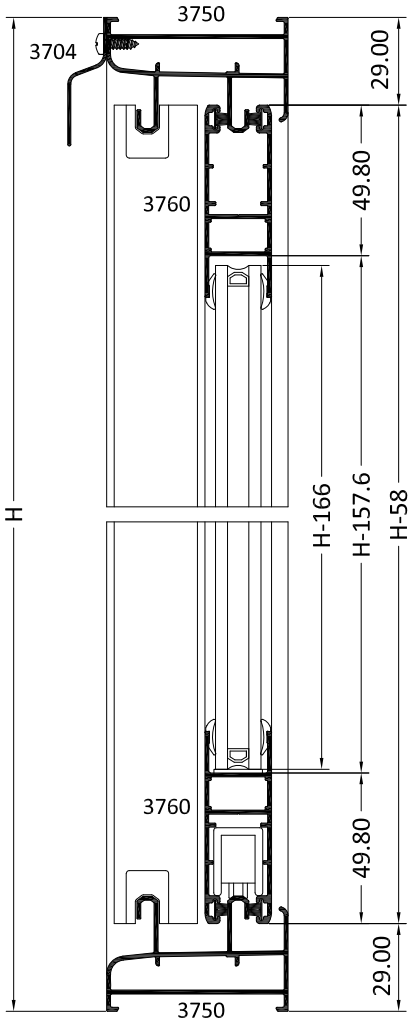

PERFIL	DENOMINACIÓN	UDS	CORTE
3750	Cerco horizontal	2	L
3750	Cerco vertical	2	H
3760	Hoja horizontal	8	L/4+15.65
3760	Hoja vertical	8	H-58
3753	Perfil de cruce	4	H-58
3704	Visera	1	L
3759	Unión de cuatro hojas	1	H-58

SECCIÓN HORIZONTAL A-A´

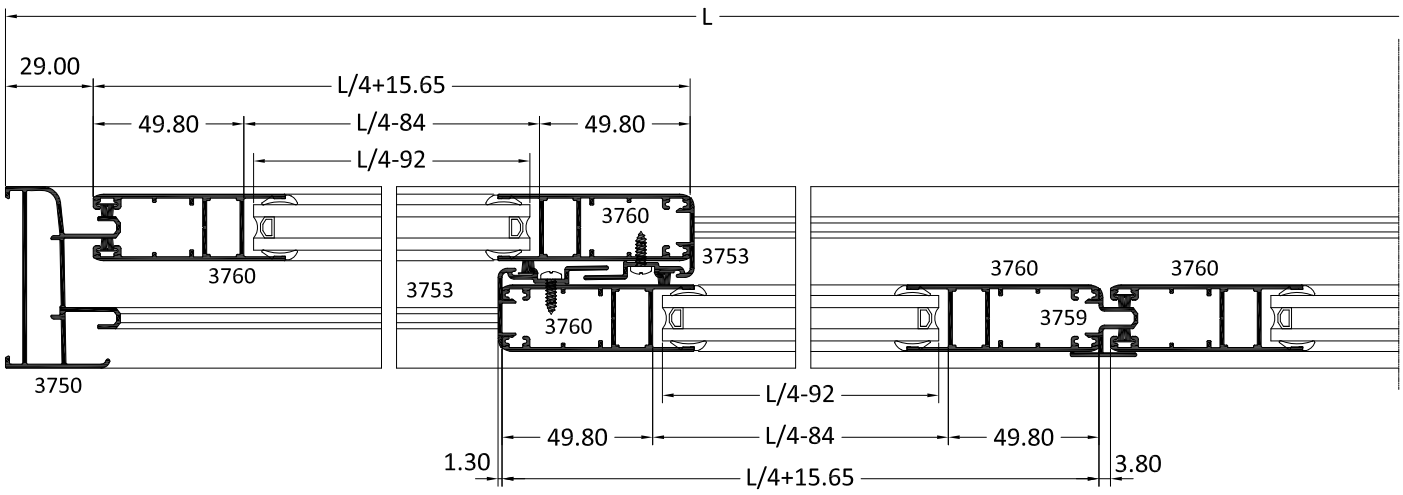

6. LISTA DE CORTE - VENTANA DE TRES HOJAS CON HOJA MULTIPUNTO

ALZADO

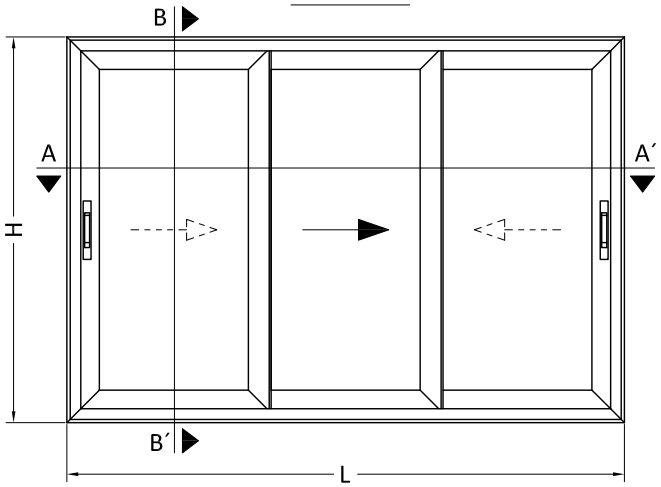

SECCIÓN VERTICAL B-B´

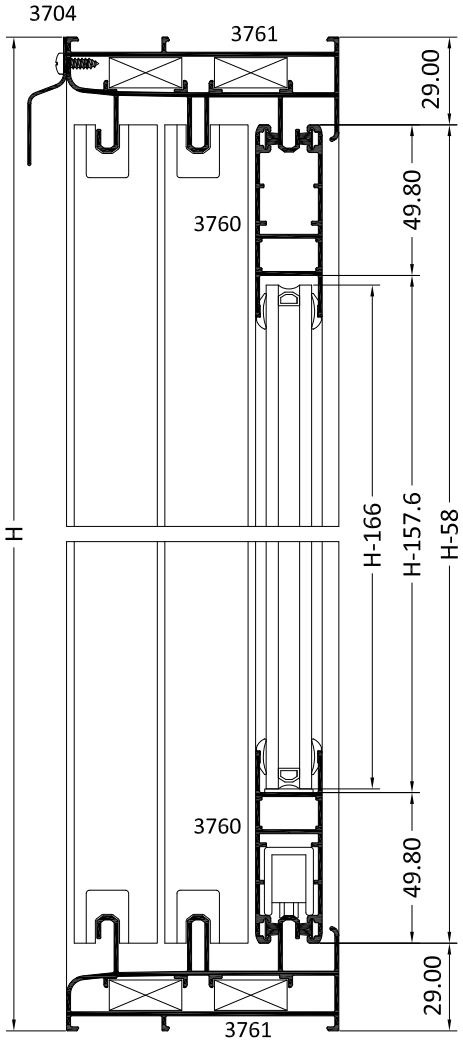

PERFIL	DENOMINACIÓN	UDS	CORTE
3750	Cerco horizontal	2	L
3750	Cerco vertical	2	H
3752	Hoja horizontal	6	L/3+21.5
3752	Hoja vertical	6	H-58
3753	Perfil de cruce	4	H-58
3704	Visera	1	L

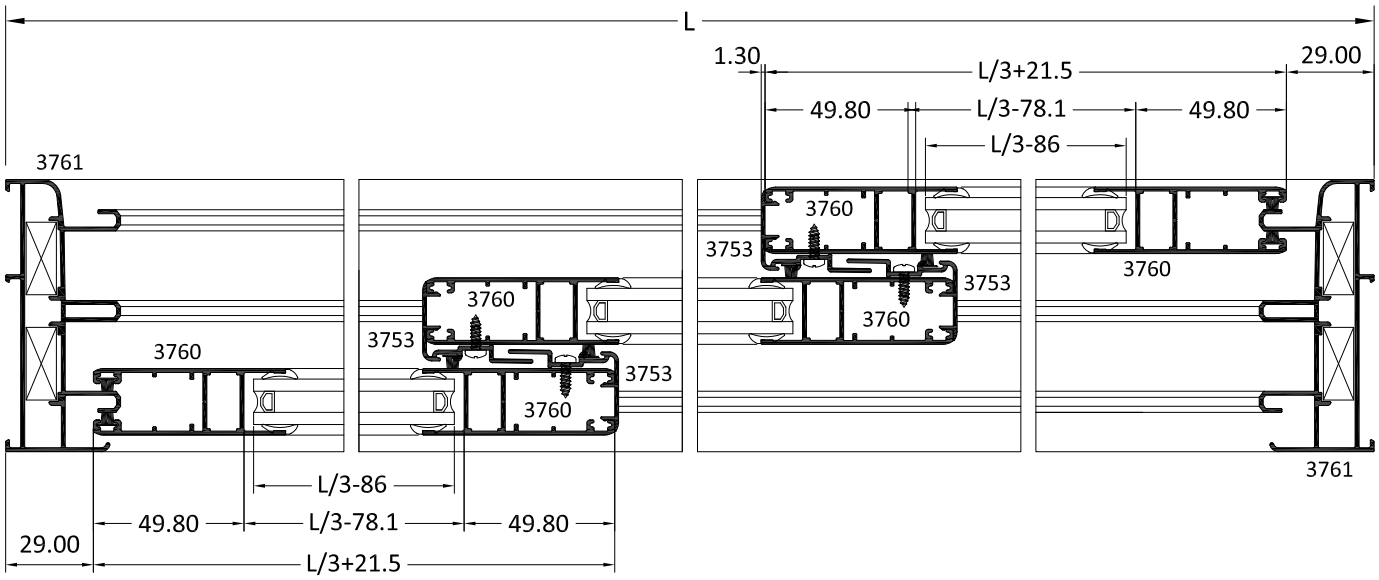

6. LISTA DE CORTE - VENTANA DE SEIS HOJAS CON HOJA MULTIPUNTO

ALZADO

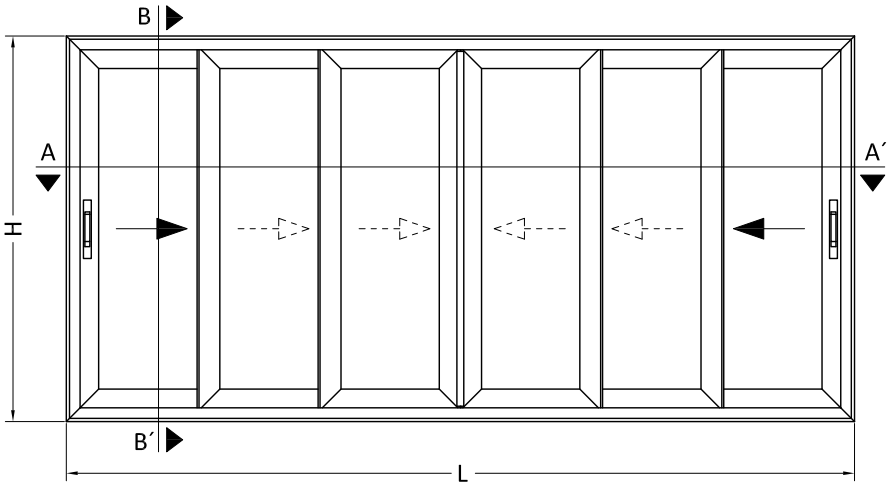

SECCIÓN VERTICAL B-B´

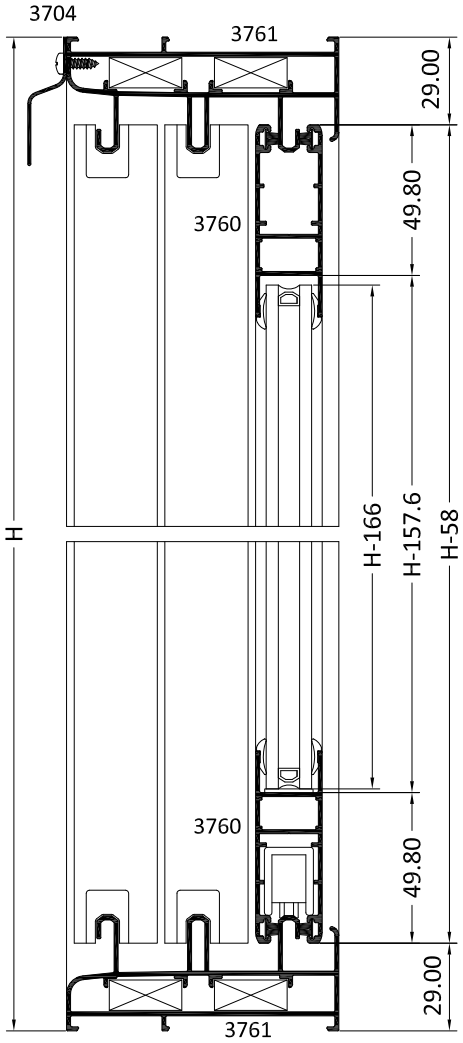

PERFIL	DENOMINACIÓN	UDS	CORTE
3750	Cerco horizontal	2	L
3750	Cerco vertical	2	H
3760	Hoja horizontal	12	L/6+31.1
3760	Hoja vertical	12	H-58
3753	Perfil de cruce	8	H-58
3704	Visera	1	L
3759	Unión de cuatro hojas	1	H-58
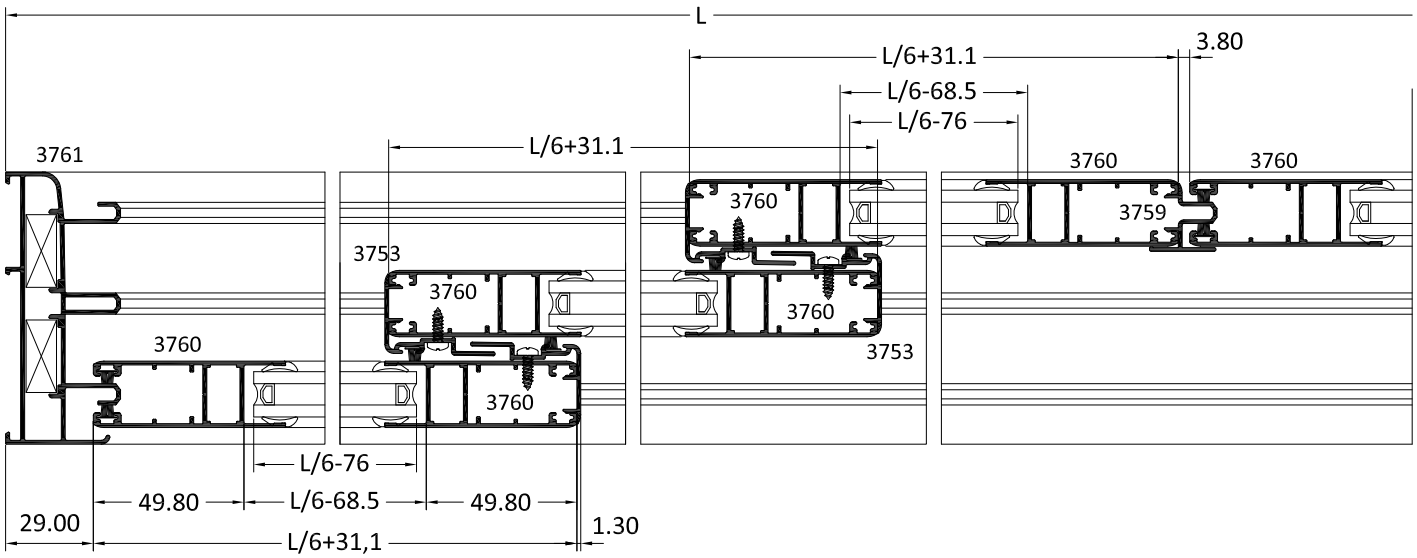
SECCIÓN HORIZONTAL A-A´