ALUSISTEMAS

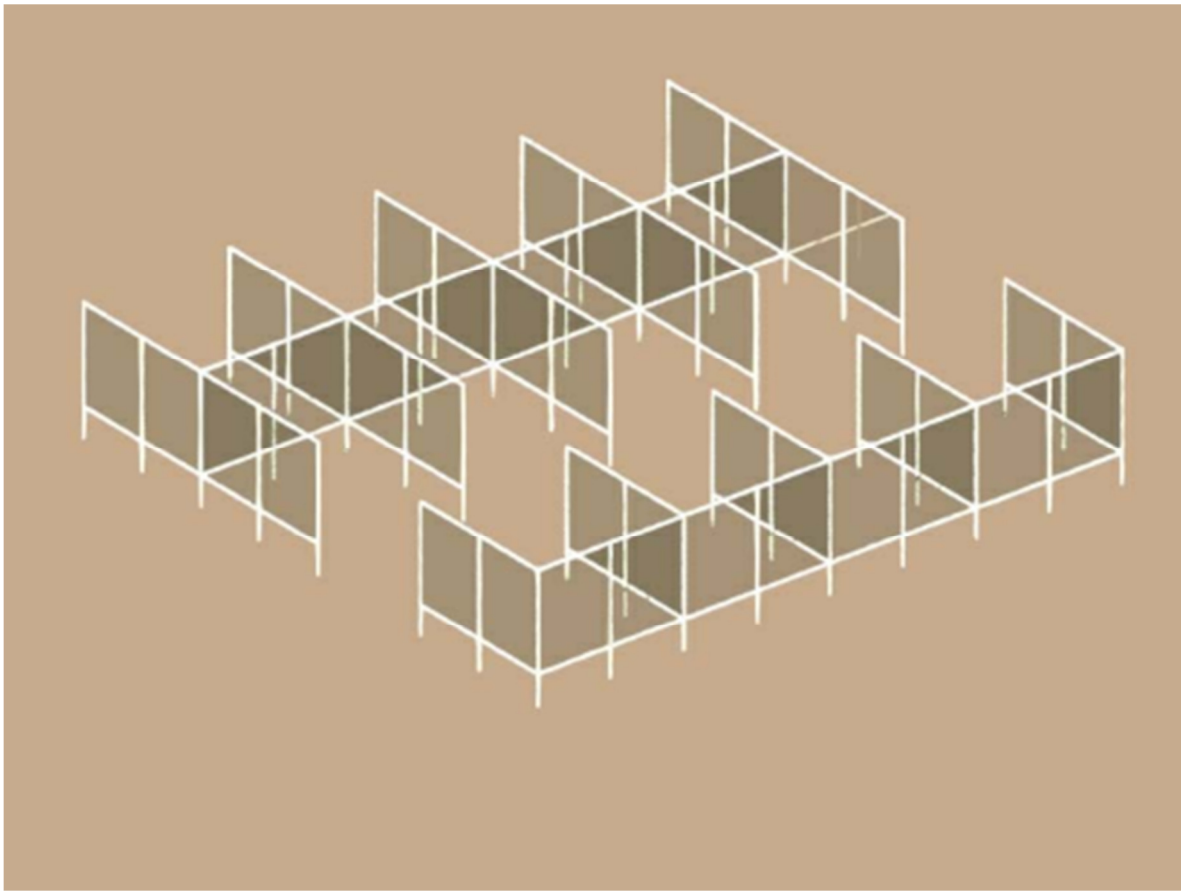

MAMPARAS DE SEGURIDAD COVID-19

1. CARACTERÍSTICAS TÉCNICAS

Mamparas de seguridad con anclaje a suelo para terrazas y restaurantes.

Elaboración de paramentos verticales para separación de espacios en terrazas y restaurantes, como solución al problema de distanciamiento social requerido, para evitar el contagio por Covid-19

Opción para metraquilato de 5 a 6mm o para vidrio de seguridad laminar 3+3

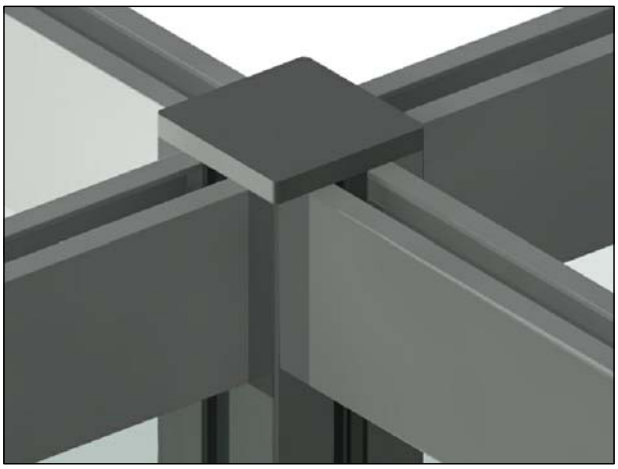

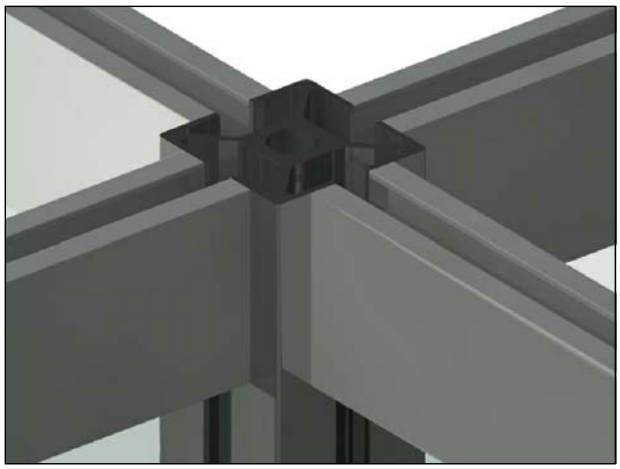

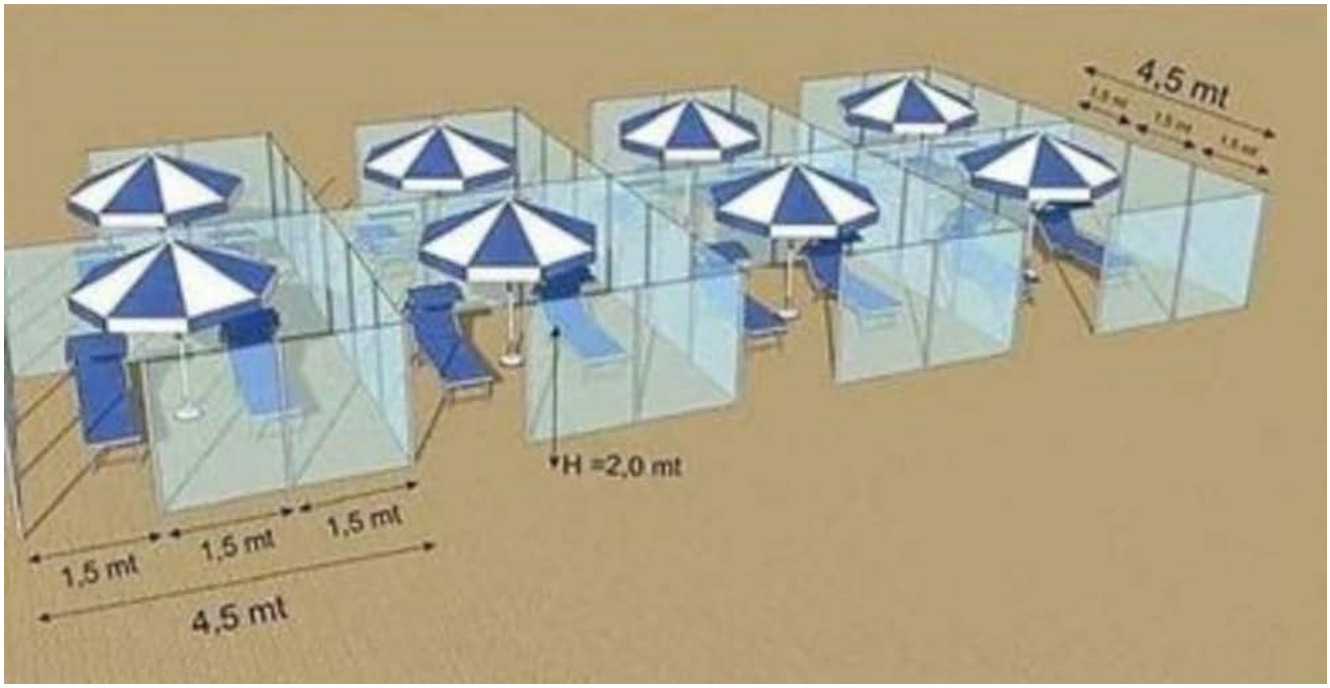

2. RELACIÓN DE PERFILES Y ACCESORIOS

Sección	Referencia	Denominación	Inercia (cm^4) y x
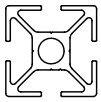	26089	PERFIL POSTE	Ix = 2.63 Iy = 2.63
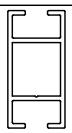	26090	PERFIL TRAVESAÑO	Ix = 1.63 Iy = 0.63

Sección	Referencia	Denominación
	301574	ANCLAJE DE EXPANSIÓN HKD M10X40
	301576	PERNO ROSCADO M10X80
	301577	TORNILLO DOBLE ROSCA M10X100
	301578	TACO UNIVERSAL HUD-L 10X70
	301570/301571/301572	BASE PARA ALUMINIO 30X30
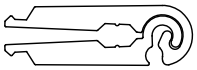	301579	ANCLAJE TRAVESAÑO
	301580	TAPA
	301581	TORNILLO M10X45 CABEZA ALLEN
	301582	TORNILLO M10X45 CABEZA HEXAGONAL

3. PERFILES

PERFIL POSTE

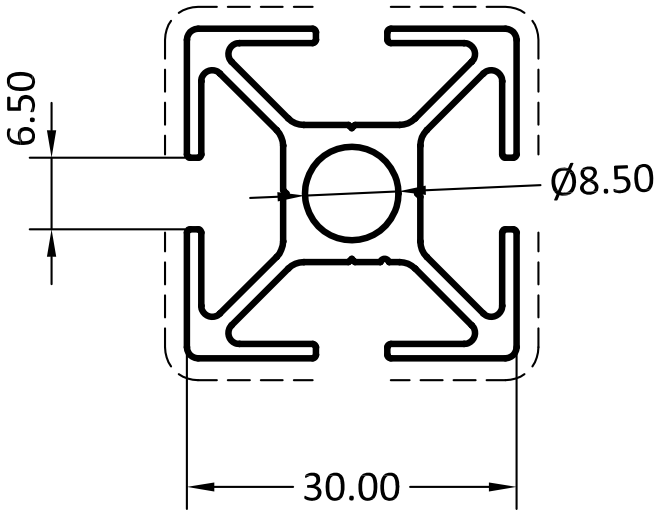

PERFIL TRAVESAÑO

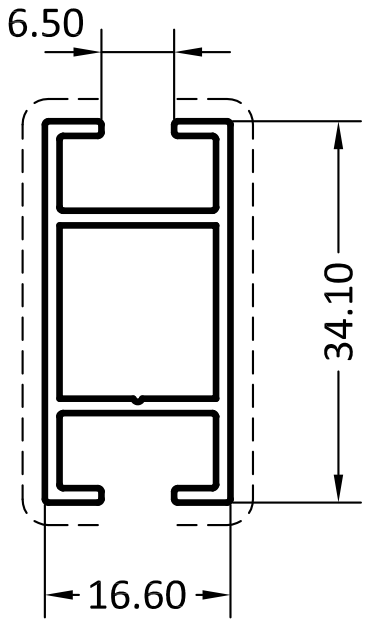

4. OPCIONES DE ANCLAJE A SUELO

ANCLAJE CON PERNO ROSCADO

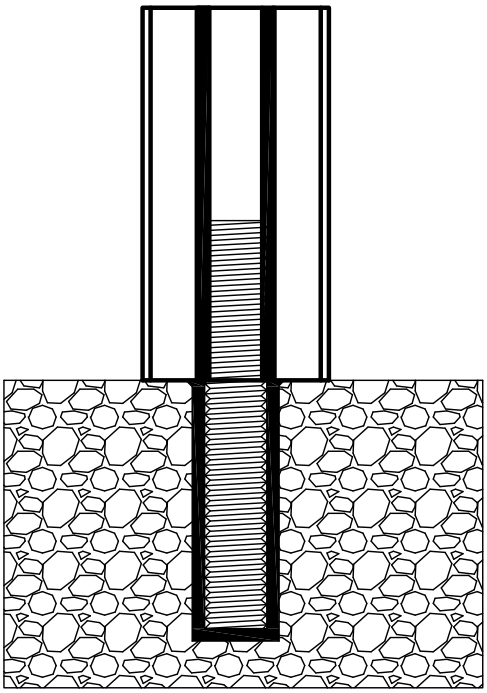

ANCLAJE CON TORNILLO DOBLE ROSCA

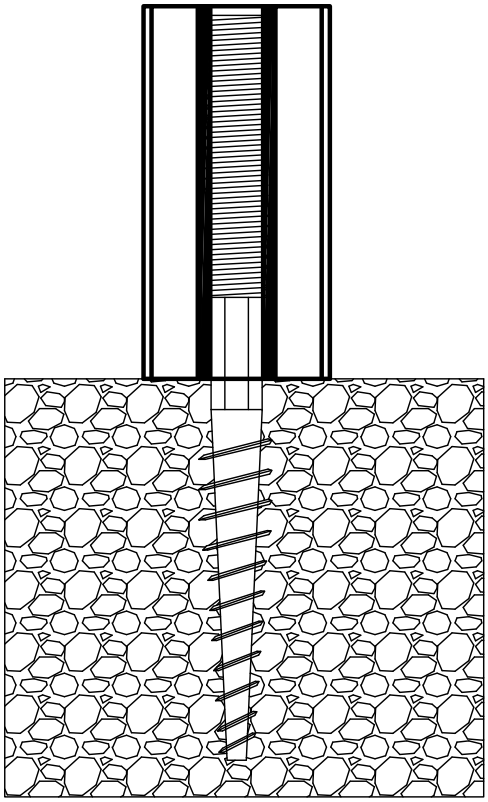

ANCLAJE CON PATA

5. ANCLAJE PANEL MOVIBLE

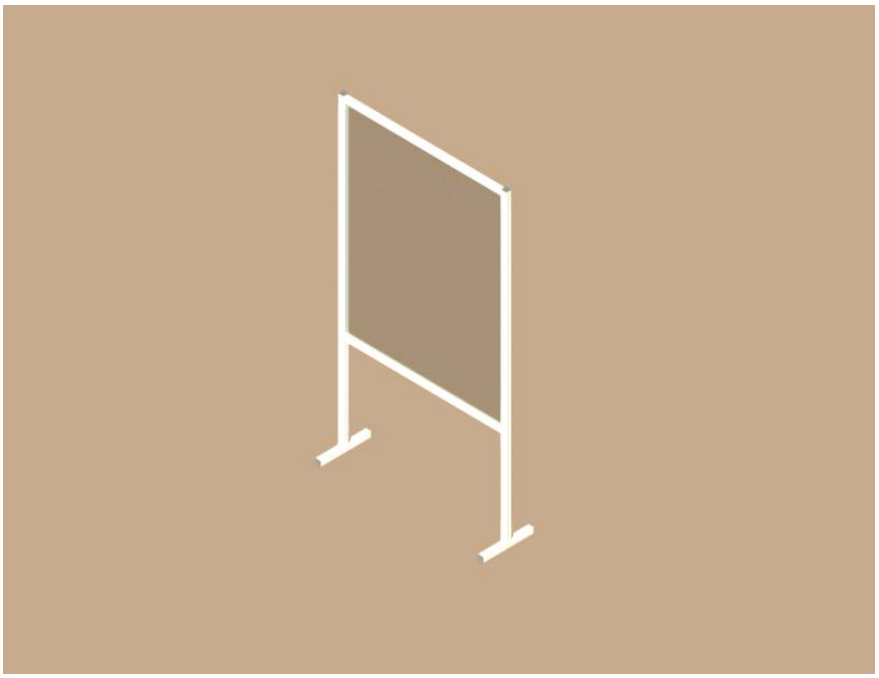

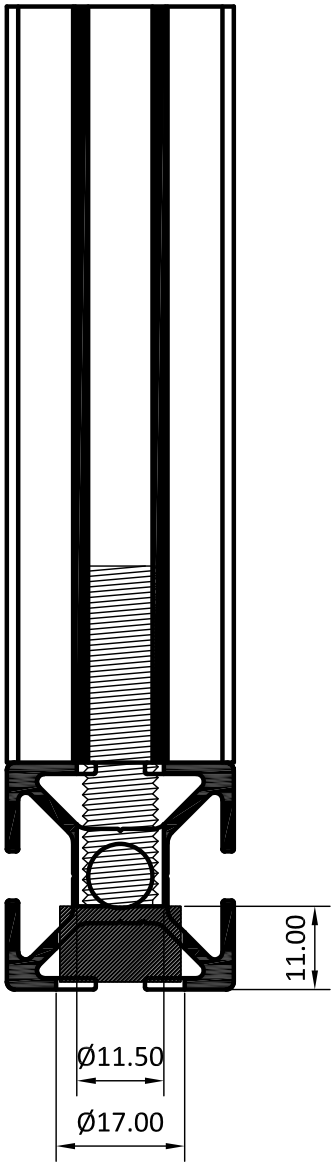

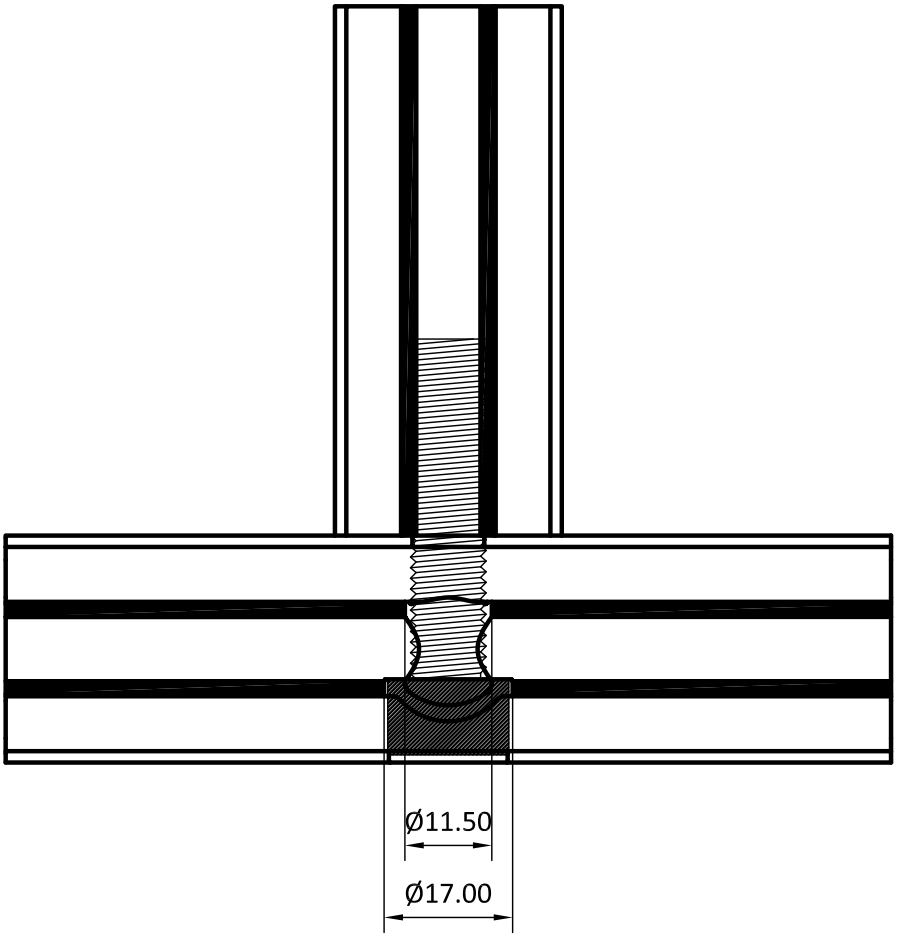

ANCLAJE TRAVESAÑO

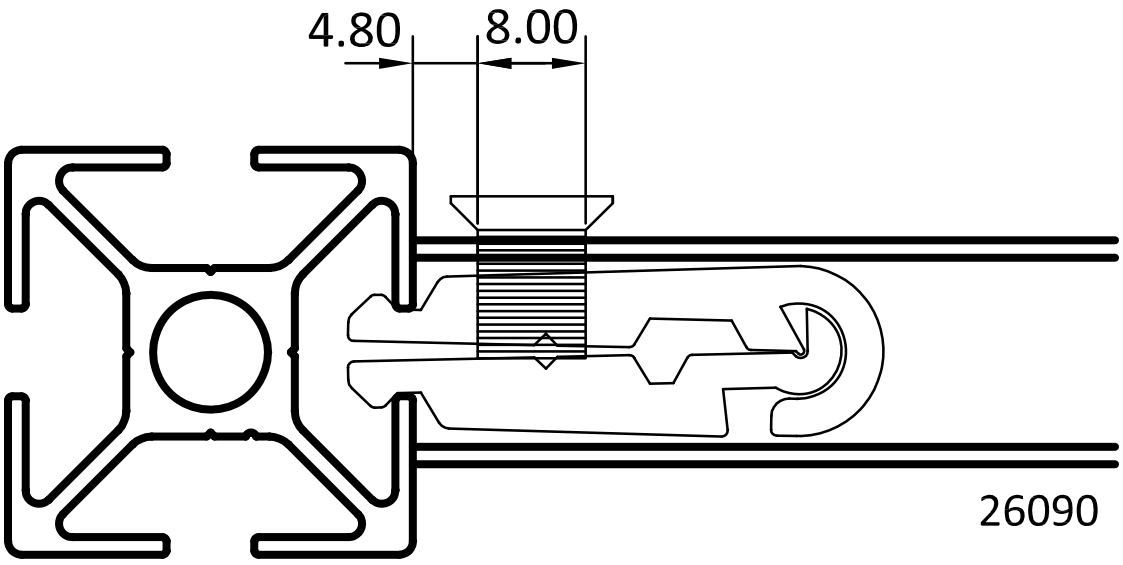

Catálogo

Mamparas Seguridad COVID-19

ALUSISTEMAS

Prolongación C/ Huelma, s/n - Parcela 66
23009 (Jaén)
Tel: 953 28 02 24 Fax: 953 28 41 11
e-mail: sistemassur@alusistemas.es
www.alusistemas.es